Tuyauterie haute pressions

Tuyauterie galvanisée

Tuyauterie inoxydable

Accessoires

Tuyaux CAAA

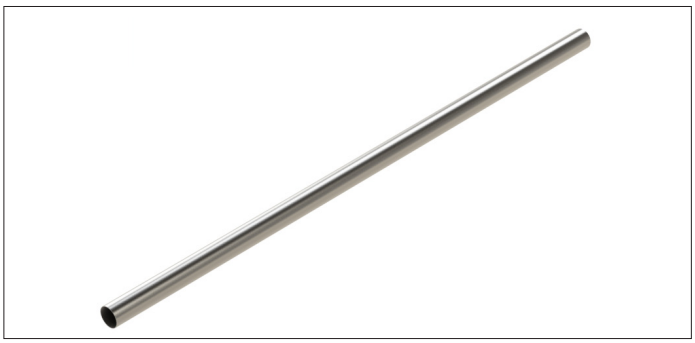

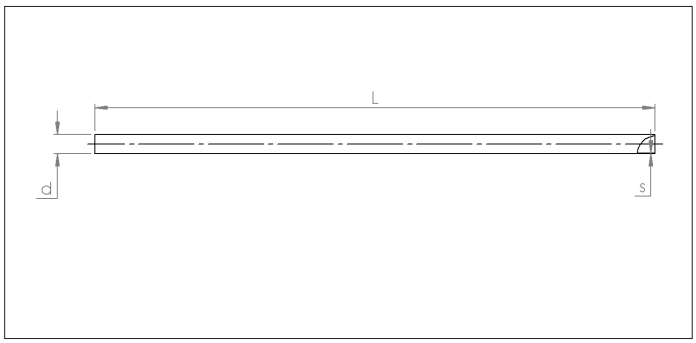

Tuyaux CAAA
Tuyaux soudés laser longitudinalement à bords lisses en épaisseur de 1.25 jusqu'à 2 mm complètement étanches avec une longueur standard de 3 ou 6 mètres.

Matière
Acier Galvanisé Sendzimir DX51 - Z200.

Type
A bords lisses pour un assemblage par raccords ou des raccords renforcés.

Tuyaux 3 m

Ø d	Code	Ø mm	L mm	S mm	Poids kg
50	CAAA000010	50	3000	1.20	4.40
63	CAAA000011	63	3000	1.20	5.55
76	CAAA000012	76	3000	1.50	8.38
89	CAAA000013	89	3000	1.50	9.81
102	CAAA000014	102	3000	1.50	11.26
114	CAAA000015	114	3000	1.50	12.58
127	CAAA000016	127	3000	1.50	14.00
152	CAAA000017	152	3000	2.00	16.76
203	CAAA000018	203	3000	2.00	22.38

Tuyaux 6 m

Ø d	Code	Ø mm	L mm	S mm	Poids kg
50	CAAA000001	50	6000	1.20	8.80
63	CAAA000002	63	6000	1.20	11.10
76	CAAA000003	76	6000	1.50	16.76
89	CAAA000004	89	6000	1.50	19.62
102	CAAA000005	102	6000	1.50	22.52
114	CAAA000006	114	6000	1.50	25.16
127	CAAA000007	127	6000	1.50	28.00
152	CAAA000008	152	6000	2.00	35.52
203	CAAA000009	203	6000	2.00	44.76

FA.Group_C.HVGALVA.2021.NSV4.0.FR

Coudes CABA

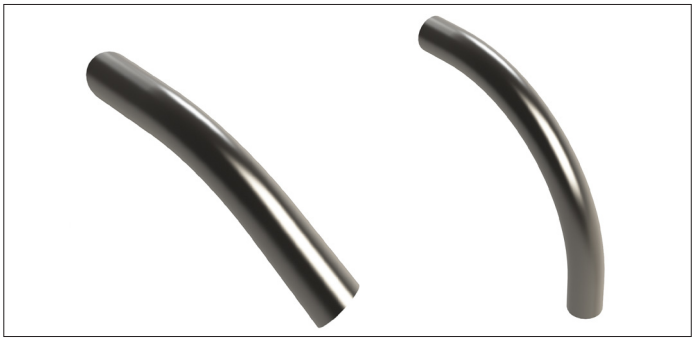

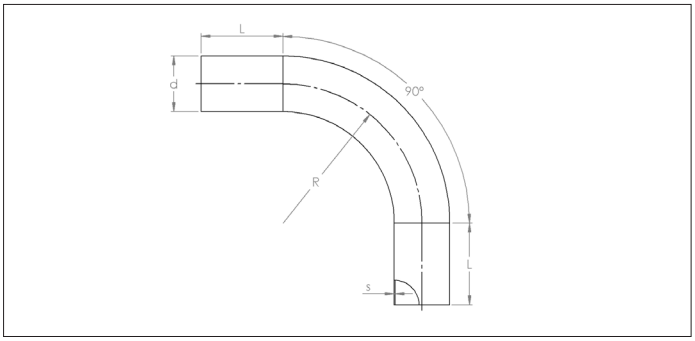

Coudes CABA
Coudes soudés laser complètement étanches à bords lisses et une épaisseur de 1.5 à 2 mm. Disponibles à 45° ou 90°.

Ils sont fixés au tuyau au moyen de raccords haute pression.

Matière
Acier noir électro-galvanisé (10µm).

Type
A bords lisses pour un assemblage par raccords ou des raccords renforcés.

Coudes 45°

Ø d	Code	Ø	R	L	S	Poids
		mm	mm	mm	mm	kg
50	CABA000010	50	125.0	150	1.5	0.6
63	CABA000011	63	157.5	150	1.5	0.8
76	CABA000012	76	190.0	150	1.5	1.2
89	CABA000013	89	178.0	150	2.0	1.6
102	CABA000014	102	254.0	170	2.0	2.2
114	CABA000015	114	207.0	179	2.0	2.3
127	CABA000016	127	317.5	170	2.0	3.1
152	CABA000017	152	305.0	400	2.0	5.0
203	CABA000018	203	400.0	100	2.0	5.2

Coudes 90°

Ø d	Code	Ø	R	L	S	Poids
		mm	mm	mm	mm	kg
50	CABA000001	50	125.0	150	1.5	0.8
63	CABA000002	63	157.5	150	1.5	1.1
76	CABA000003	76	190.0	150	1.5	1.3
89	CABA000004	89	178.0	150	2.0	1.9
102	CABA000005	102	254.0	170	2.0	3.4
114	CABA000006	114	207.0	179	2.0	3.7
127	CABA000007	127	317.5	170	2.0	4.8
152	CABA000008	152	305.0	400	2.0	5.1
203	CABA000009	203	400.0	100	2.0	8.8

Coudes flexibles CZBA

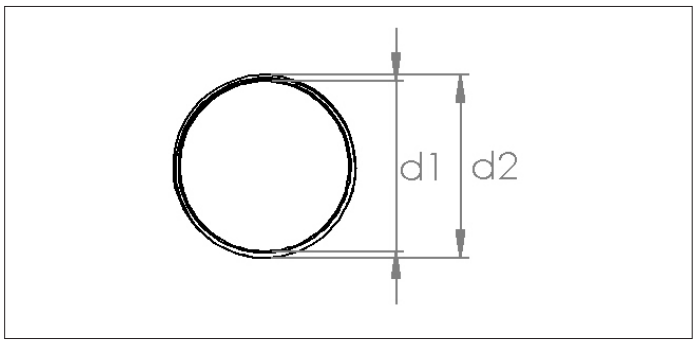

Coudes flexibles CZBA
Coude flexible universel pour l'aspiration de poussières, copeaux, particules métalliques, gazes, etc., dans l'industrie du bois, manufacture de meubles, industries métallurgiques ou mécaniques et autres industries.

Ils sont maintenus en place sur la tuyauterie à l'aide de colliers GADB (voir les raccords et colliers).

Le diamètre extérieur est mesuré sur le dessus de l'ondulation.

Avantages
- Léger et souple.
- Excellent rayon de courbure.
- Recommandé quand un faible poids et la maniabilité sont requises.

Données techniques
- Tuyau intérieur: SBR/NR résistant à l'usure, noir, lisse.
- Renforcement: textile synthétique avec spire en acier intégrée.
- Revêtement extérieur: SBR/NR résistant à l'usure et aux intempéries, noir, ondulé.
- Plage de température: -40°C à +90°C.
- Propriétés électriques: Coude et revêtement extérieur conductifs, $R < 10^6$ Ω/cm.

Options
- Version HD (Haute densité), identique à celui-ci-dessus mais en plus grosse épaisseur.

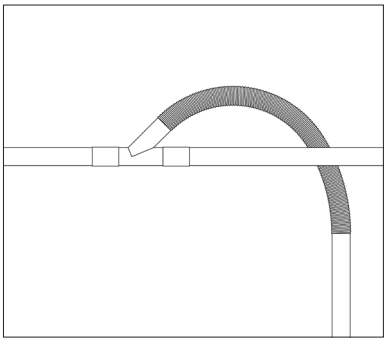

Exemple d'installation d'un coude souple dans une installation.

Ø d	Code	d1 Ø mm	d2 Ø mm	Rayon de courbure max. mm	Dépression max. bar	Poids kg
51	CZBA000001	50	56	70	0.90	0.63
63	CZBA000002	63	68	95	0.90	0.72
76	CZBA000003	76	81	115	0.90	0.86
102	CZBA000004	102	108	145	0.90	1.32
127	CZBA000005	127	134	170	0.70	1.63
152	CZBA000006	152	159	195	0.40	1.94
203	CZBA000007	203	211	245	0.15	3.06

Dérivations courbées CACA

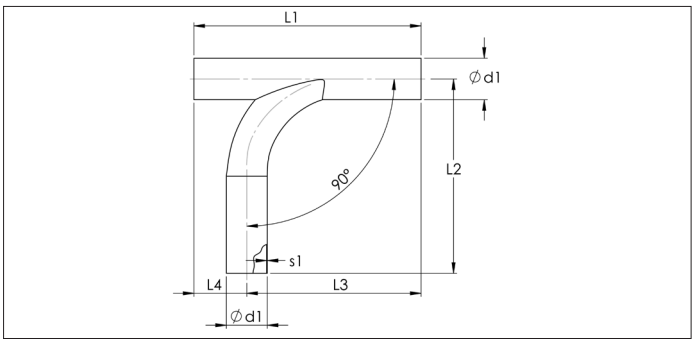

Dérivations courbées CACA
Développées pour le nettoyage centralisé avec un piquage coudé à 90°, ces dérivations sont aérauliquement plus performantes et les pertes de charge et l'abrasion sont limités.

L'emploi de ces dérivations coudées simplifie le montage. Il réduit le nombre de composants nécessaire à la réalisation de vos descentes à 90° et diminue de ce fait le temps de montage sur chantier.

Ils sont fixés au tuyau au moyen de raccords haute pression.

Matière
Acier Galvanisé Sendzimir.

Type
A bords lisses pour un assemblage par raccords ou des raccords renforcés.

Avantages
- Performance aéraulique
- Gain de temps au montage
- Limite l'abrasion

Ø d	Code	L1	L2	L3	L4	S1	Poids
		mm	mm	mm	mm	mm	kg
50	CACA000001	350	265	225	125	1.5	1.02
63	CACA000002	350	300	268	81	1.5	1.48
76	CACA000003	400	348	315	85	1.5	1.96

FA.Group_C.HVGALVA.2021.NSV4.0.FR

Dérivations CACB à 45°

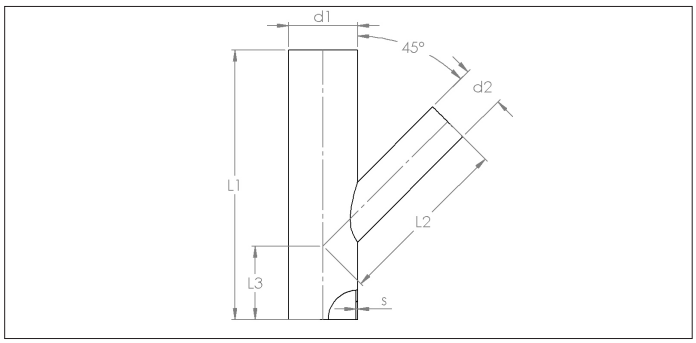

Dérivations CACB à 45°
Les dérivations sont soudées continu complètement étanches à bords lisses avec une épaisseur de 2 mm disponible à 45°.

Elles sont fixés au tuyau au moyen de raccords haute pression.

Matière
Acier noir électro-galvanisé (10µm).

Type
A bords lisses pour un assemblage par raccords ou des raccords renforcés.

Type	Code	d1 Ø mm	d2 Ø mm	L1 mm	L2 mm	L3 mm	S mm	Poids kg
050-038	CACB000001	50	38	300	170	115	1.25	0.7
050-050	CACB000002	50	50	300	170	115	1.5	0.7
063-050	CACB000003	63	50	300	180	115	1.5	0.9
063-063	CACB000004	63	63	300	168	118	1.5	0.9
076-050	CACB000005	76	50	300	184	115	1.5	1.0
076-063	CACB000006	76	63	300	177	117	1.5	1.2
076-076	CACB000007	76	76	300	180	120	1.5	1.3
089-089	CACB000008	89	89	300	185	115	2.0	1.2
102-050	CACB000009	102	50	400	269	150	2.0/1.5	1.7
102-063	CACB000010	102	63	400	261	109	2.0/1.5	2.3
102-076	CACB000011	102	76	400	254	165	2.0/1.5	2.0
102-102	CACB000012	102	102	400	245	125	2.0	2.0
114-114	CACB000013	114	114	400	275	130	2.0	2.3
127-050	CACB000014	127	50	400	290	125	2.0/1.5	2.0
127-063	CACB000015	127	63	400	278	115	2.0/1.5	2.8
127-076	CACB000016	127	76	400	280	110	2.0/1.5	3.1
127-102	CACB000017	127	102	400	275	130	2.0	2.4
127-127	CACB000018	127	127	400	310	135	2.0	2.5
152-050	CACB000019	152	50	500	345	160	2.0/1.5	4.1
152-063	CACB000020	152	63	500	340	160	2.0/1.5	3.8
152-076	CACB000021	152	76	500	350	165	2.0/1.5	4.2
152-102	CACB000022	152	102	500	350	165	2.0	4.1
152-127	CACB000023	152	127	500	340	180	1.5	5.2
152-152	CACB000024	152	152	500	375	180	2.0	4.6
203-050	CACB000025	203	50	600	400	180	2.0/1.25	6.2
203-063	CACB000026	203	63	600	340	250	2.0/1.25	6.4
203-076	CACB000027	203	76	600	470	165	2.0/1.5	6.5
203-102	CACB000028	203	102	600	400	200	2.0/1.5	6.9
203-127	CACB000029	203	127	600	460	160	2.0/1.5	7.0
203-152	CACB000030	203	152	600	450	190	2.0	8.0
203-203	CACB000031	203	203	600	430	210	2.0	8.2

CACC HET à 45°

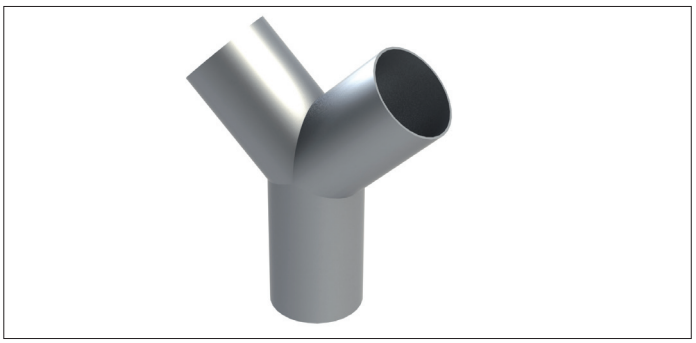

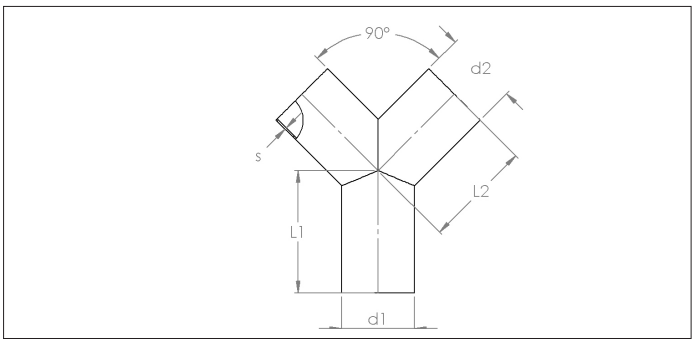

CACC Culottes à 45°
Les culottes sont soudées continu complètement étanches avec une épaisseur de 2 mm disponible à 90°.

Elles sont fixés au tuyau au moyen de raccords haute pression.

Matière
Acier noir électro-galvanisé (10µm).

Type
A bords lisses pour un assemblage par raccords ou des raccords renforcés.

Type	Code	Ø d1/d2	L1	L2	S	Weight
		mm	mm	mm	mm	kg
50-50	CACC000001	50	165	130	1.5	1.00
63-63	CACC000002	63	165	130	1.5	1.10
76-76	CACC000003	76	165	135	1.5	1.20
89-89	CACC000004	89	180	150	1.5	1.30
102-102	CACC000005	102	160	150	2.0	1.80
114-114	CACC000006	114	220	220	1.5	2.40
127-127	CACC000007	127	230	210	1.5	2.60
152-152	CACC000008	152	230	225	2.0	3.80
203-203	CACC000009	203	240	250	2.0	4.20

CAEA Cônes de réduction

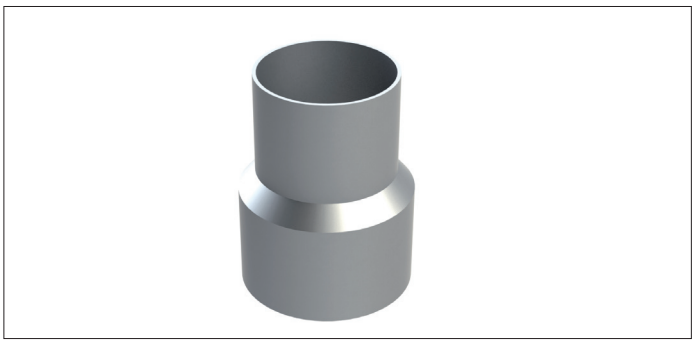

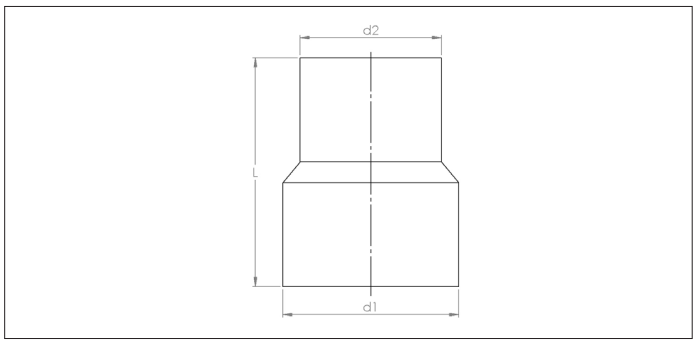

CAEA Cônes de réduction
Cône de réduction soudés continu complètement étanches avec une épaisseur de 1.25 à 2 mm.

Ils sont fixés au tuyau au moyen de raccords haute pression.

Material
Acier noir électro-galvanisé (10µm).

Type
A bords lisses pour un assemblage par raccords ou des raccords renforcés.

Type	Code	d1 Ø mm	d2 Ø mm	L mm	S mm	Poids kg
050-038	CAEA000001	50	38	120	1.5	0.2
063-050	CAEA000002	63	50	165	1.5	0.3
076-050	CAEA000003	76	50	165	1.5	0.5
076-063	CAEA000004	76	63	170	1.5	0.3
089-076	CAEA000005	89	76	150	1.5	0.4
102-063	CAEA000006	102	63	170	1.5/1.25	0.5
102-076	CAEA000007	102	76	170	1.5	0.4
102-089	CAEA000008	102	89	150	2.0	0.4
114-102	CAEA000009	114	102	200	1.5	0.8
127-050	CAEA000010	127	50	250	1.5/1.25	0.8
127-063	CAEA000011	127	63	250	1.5/1.25	0.9
127-076	CAEA000012	127	76	250	1.5	0.8
127-102	CAEA000013	127	102	250	2.0	1.1
152-076	CAEA000014	152	76	250	2.0/1.5	1.2
152-102	CAEA000015	152	102	250	2.0	1.3
152-127	CAEA000016	152	127	250	2.0	1.0
203-050	CAEA000017	203	50	250	2.0/1.5	1.4
203-063	CAEA000018	203	63	250	2.0/1.5	1.4
203-076	CAEA000019	203	76	250	2.0/1.5	1.5
203-102	CAEA000020	203	102	250	2.0/1.5	1.6
203-127	CAEA000021	203	127	250	2.0/1.5	1.7
203-152	CAEA000022	203	152	250	2.0	1.9

FA.Group_C.HVGALVA.2021.NSV4.0.FR

Bouchons CAGA

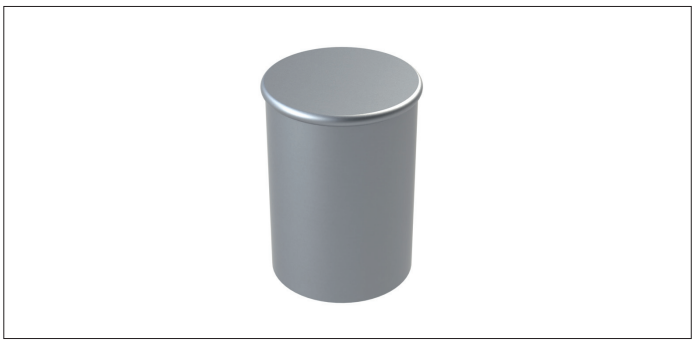

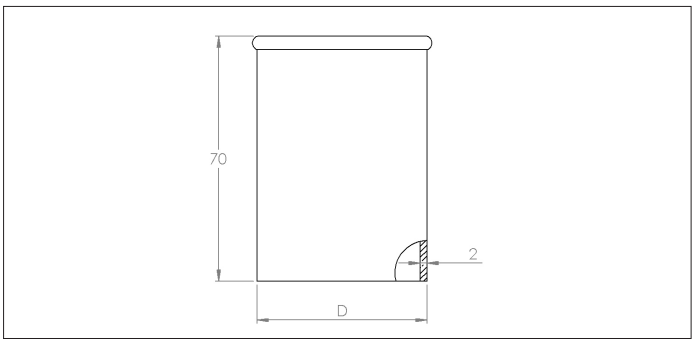

Bouchons CAGA
Bouchons complètement soudés étanches en épaisseur de 2 mm.

Ils sont fixés au tuyau au moyen d'un raccord Haute pression.

Matière
Acier noir électro-galvanisé (10µm).

Type
A bord lisse pour un assemblage par raccord ou un raccord renforcé.

Ø d	Code	Ø	L	S	Poids
		mm	mm	mm	kg
50	CAGA000001	50	70	1.5	0.16
63	CAGA000002	63	70	1.5	0.20
76	CAGA000003	76	70	1.5	0.25
89	CAGA000004	89	70	1.5	0.30
102	CAGA000005	102	70	2.0	0.35
114	CAGA000006	114	70	1.5	0.40
127	CAGA000007	127	70	2.0	0.50
152	CAGA000008	152	70	1.5	0.60
203	CAGA000009	203	70	1.5	0.90

Clapets à glissières manuels avec joints CADA

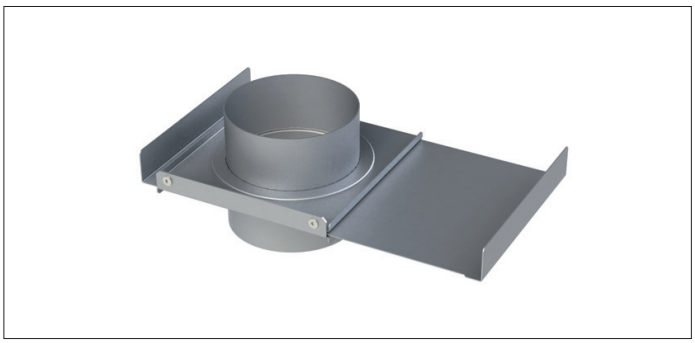

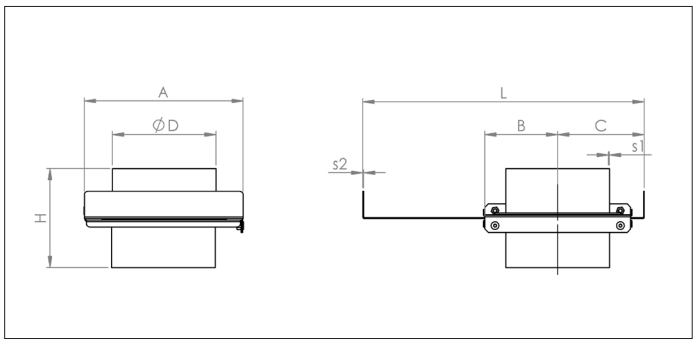

Clapets à glissières manuels avec joints CADA
Clapets à glissières avec joints. Ils sont étanches grâce à des joints d'EPDM et de plastique. Les joints peuvent être remplacés par des joints Teflon en fonction de la température de travail.

Ils sont fixés au tuyau au moyen d'un raccord Haute pression.

Matière
Acier noir électro-galvanisé (10µm) et joints EPDM et plastique.

Type
A bords lisses pour un assemblage par raccords ou des raccords renforcés.

Options
- Joints Teflon.

Ø	Code	A	B	C	H	L	S1	S2	Poids
		mm	mm	mm	mm	mm	mm	mm	kg
50	CADA000001	157	73	92	243	274	1.5	2.0	1.71
63	CADA000002	157	73	92	234	274	1.5	2.0	1.75
76	CADA000003	157	73	92	224	274	1.5	2.0	1.84
89	CADA000004	177	82	92	224	274	1.5	2.0	2.02
102	CADA000005	177	82	101	234	313	1.5	2.0	2.23
114	CADA000006	201	95	114	234	358	1.5	2.0	2.50
127	CADA000007	201	95	114	234	358	1.5	2.0	2.78
152	CADA000008	226	107	126	234	413	1.5	2.0	3.33
203	CADA000009	276	132	151	234	513	1.5	2.0	4.44

Clapets à glissière pneumatiques CADB

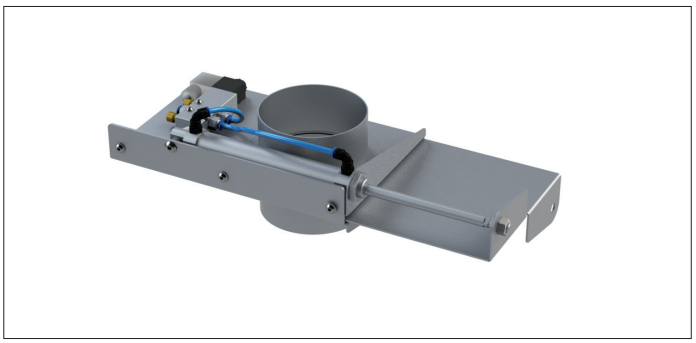

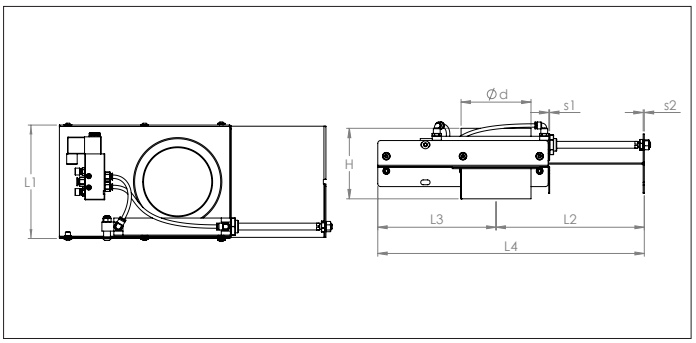

Clapets à glissière pneumatiques CADB
Les clapets CADB sont actionnés par un vérin pneumatique. Ils sont étanches grâce à des joints d'EPDM et de plastique. Les joints peuvent être remplacés par des joints Teflon en fonction de la température de travail.

Le diamètre Ø 203 mm est équipé de deux vérins.
L'utilisation des clapets à glissière CADB optimise l'installation et pemet d'aspirer uniquement les machines en fonctionnement. Cela réduit aussi le côut d'utilisation.

Ils sont fixés au tuyau au moyen de raccords haute pression.

Matière
Acier noir électro-galvanisé (10µm) et joints EPDM et plastique.
Cylindre en aluminium et tige en acier chromé

Type
A bords lisses pour un assemblage par raccords ou des raccords renforcés.
Ø 50 à Ø 152 mm : 1 cylindre.
Ø 203 mm : 2 cylindres.

Options
- Joints Teflon
- Carter de protection
- Détecteurs de position (5/250 V AC- DC - IP 67)
- Assemblage avec deux vérins pneumatiques (de Ø50 à Ø152)

Veuillez stipuler la tension lors de la commande SVP : 24 V AC, 24 V DC, 220 V AC

Pression d'air max. dans les composants pneumatique : 8 Bar

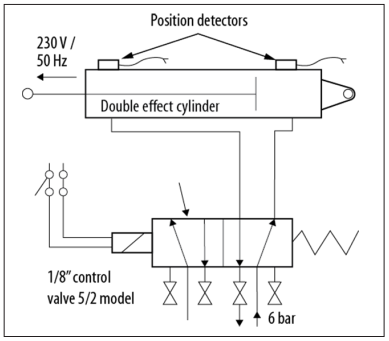

Raccordement d'un cylindre pneumatique linéair sur les clapets à glissières pneumatiques diamètres Ø 50 jusqu'au Ø 152 mm.

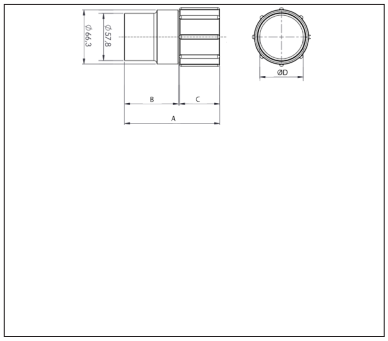

Raccordement de deux cylindres pneumatiques linéair sur les clapets à glissières pneumatiques Ø 203, ou exécutions spéciales.

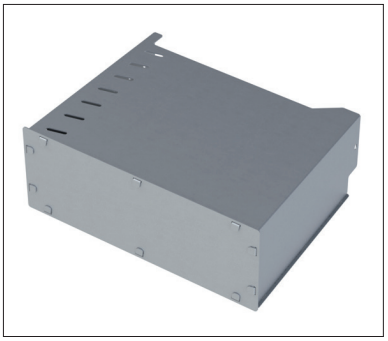

Avec carter de protection optionnel.

Ø	Code	L1	L2	L3	L4	H	S1	S2	Poids
		mm	mm	mm	mm	mm	mm	mm	kg
50	CADB+Ø+Voltage	139	173	128	301	245	1.5	2.0	2.4
63	CADB+Ø+Voltage	139	173	128	301	245	1.5	2.0	2.5
76	CADB+Ø+Voltage	157	195	150	345	245	1.5	2.0	2.6
89	CADB+Ø+Voltage	177	225	180	405	245	1.5	2.0	2.9
102	CADB+Ø+Voltage	177	225	180	405	245	1..5	2.0	3.3
114	CADB+Ø+Voltage	201	264	218	482	245	1.5	2.0	3.7
127	CADB+Ø+Voltage	201	264	218	482	245	1.5	2.0	4.1
152	CADB+Ø+Voltage	226	300	255	555	245	1.5	2.0	4.9
203	CADB+Ø+Voltage	276	378	330	708	245	1.5	2.0	6.6

AADF Capot de protection pour clapets CADB

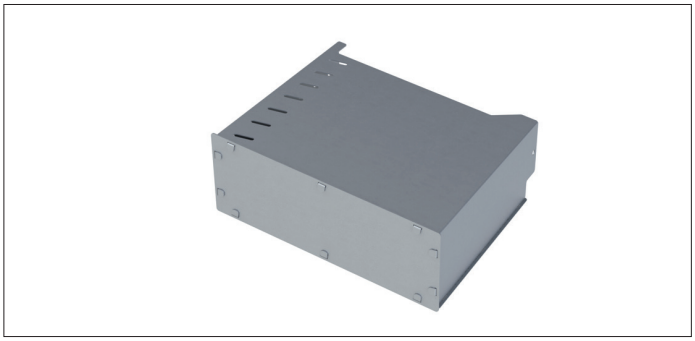

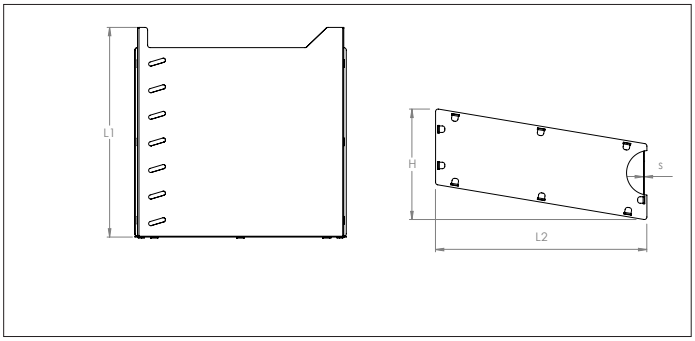

AADF Capot de protection pour clapets CADB
Capot de protection pour clapets pneumatic avec joints, pour protéger les parties mobiles.Se monte sur le clapet par des boulons/écrous sur le corps du clapet.

Produit en acier gavanisé Sendzimir en 1mm.

A partir du Ø203, le capot est conçu pour deux vérins.

Matière
Acier galvanisé Sendzimir DX51 DZ 275 MAC.

Type
Tôles coupées, assemblage par onglets repliés.

Options
- autres épaisseurs de tôles
- autres matières

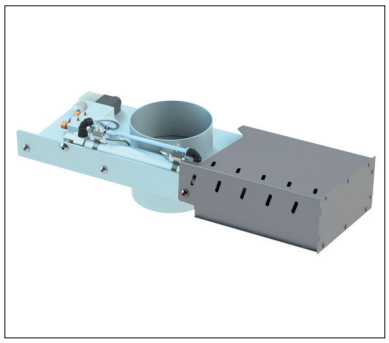

Capot de protection placé sur clapet

Ø	Code	L1 mm	L2 mm	H mm	s mm	Poids kg
50 / 63	AADF000023	142	141	132	1.00	0.70
76	AADF000001	149	160	132	1.00	0.84
89 / 102	AADF000002	169	180	132	1.00	0.93
114 / 127	AADF000003	207	203	132	1.00	1.20
152	AADF000005	217	228	132	1.00	1.35
203	AADF000008	270	279	132	1.00	1.90

Bouches de balayage CAGB

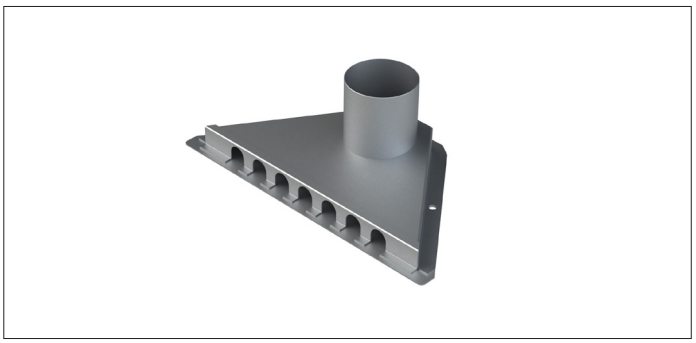

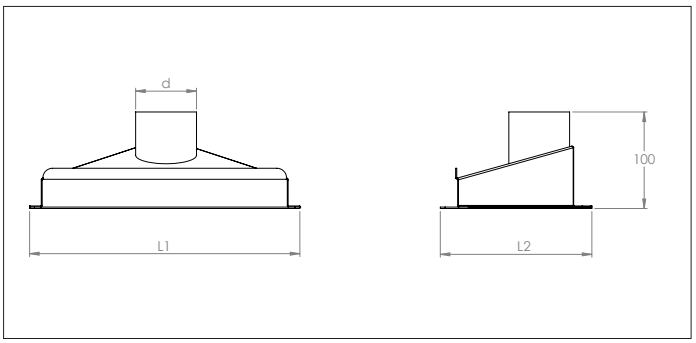

Bouches de balayage CAGB
Les bouches de balayages CAGB sont conçues pour aspirer des détritus du sol.
Il faut prévoir un clapet de fermeture sur la descente.

Elles sont fixés au tuyau au moyen d'un raccord GAC.

Matière
Acier Galvanisé Sendzimir.

Type
A bord lisse pour un assemblage par raccord ou un raccord renforcé.

Ø	Code	L1 mm	L2 mm	Poids kg
32	CAGB000001	139	173	0.35
38	CAGB000002	139	173	0.40
50	CAGB000003	139	173	0.50
63	CAGB000004	139	173	0.90
76	CAGB000005	157	195	1.30

Buses à effet Venturi CZEA

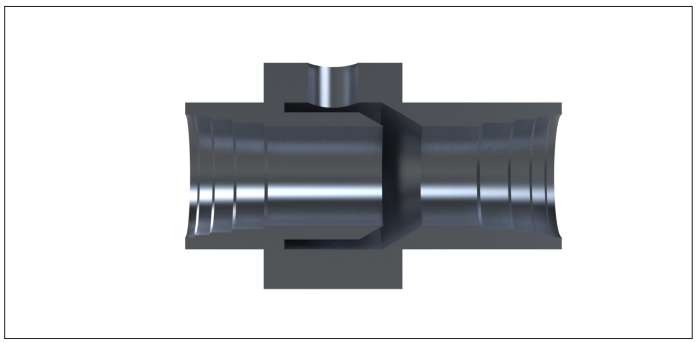

Buses à egget venturi CZEA
Les buses de transport Venturi permettent de réaliser un réseau de nettoyage centralisé qui se raccorde sur une installation existante de dépoussièrage moyenne dépression.

Elles permettent aussi le transport de poudres, granulés et objets de manière fiable et économique.

La puissance d'aspiration est réglable par variation de la pression d'entrée. De dimensions compactes, elles s'installent au plus près des zones de travail pour un rendement maximal.

Les buses sont disponibles en 3 modèles standard de 25 à 50 mm de passage interne.

Alimentées par une électrovanne et sans inertie, elles ne consomment de l'énergie que lors de la phase d'utilisation. La pression de sortie autorise l'utilisation d'un filtre, cyclone ou autre système de récupération de la matière transportée.

Principe de fonctionnement
L'air comprimé est injecté dans la bague extérieure regroupant 6 conduits dirigés en oblique vers le tube principal. À la sortie de ces orifices, l'air comprimé atteint une vitesse supersonique. L'air extérieur est alors inspiré dans le tube principal et tourne en décrivant un mouvement hélicoïdale.

Cet écoulement cyclonique crée un puissant débit d'air aspiré pouvant entraîner des matériaux au travers de la buse puis dans la conduite raccordée, sur plusieurs dizaines de mètres.

Applications
- Permet de raccorder un réseau de nettoyage centralisé à un collecteur de dépoussièrage moyenne dépression
- Transport de poudres, granulés et objets
- Pour augmenter l'efficacité d'un système d'aspiration centralisée
- Evacuation de déchets (bois, cuir, ficelle, carton, fibre, encre, papier, copeaux)

Caractéristiques
- Venturi en ligne à conduit rectiligne spécialisé pour le transport pneumatique et le nettoyage centralisé par le vide
- Entièrement statique, démarrage et arrêt instantanés
- A installer en ligne sur la tuyauterie de nettoyage centralisé
- De 0 à environ 10 kg/min de matière transportée
- Différentes matières d'exécution selon application
- Pas de pièces en mouvement, pas de joints
- Diamètre de passage de 25 à 50 mm.

Spécifications techniques

Fluide :	Air comprimé
Pression optimale :	5,5 bars
Plage de pression :	0 à 10 bars
Consommation :	voir tableau
Plage de température :	-50° à +250 °C (version acier inox)

Précautions d'emploi
Raccorder la buse à la masse pour éviter l'accumulation de dangereuses charges électro-statiques.

Matière
Aluminium anodisé

Accessoires :
- Pieds support avec reprise sur la base du cône

Options
- acier inoxydable
- filtration 5µ impérative

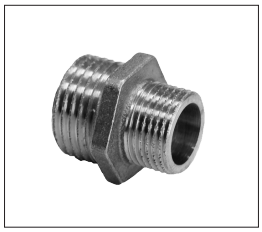

Raccord 1/2" - 3/8"

Régulateur 1/2"

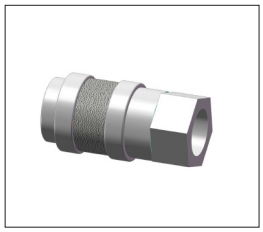

Coupleur 3/8" M ou F

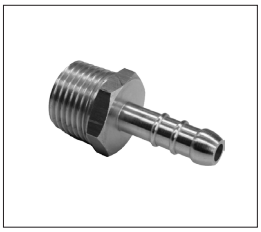

Embout male 1/2"

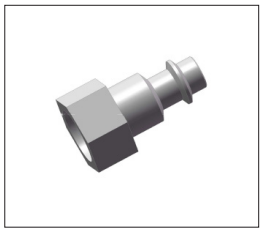

Embout femelle 3/8"

Buses à effet Venturi CZEA

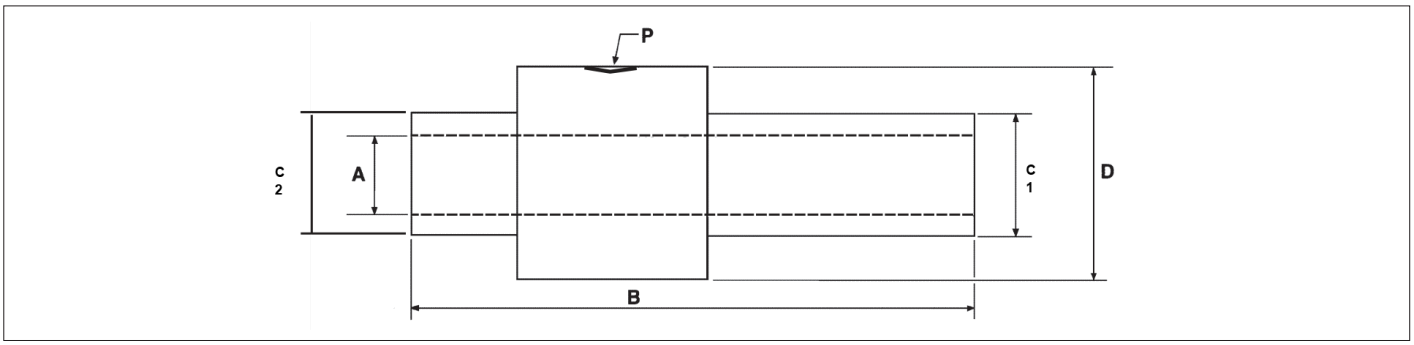

Dimensions :

Type	Code	d int. A Ø mm	B mm	Ø C1 mm	Ø C2 mm	Ø D mm	Connexion
38-38	CZEA000001	25	190	37.7	37	57	G 3/8
50-50	CZEA000002	38	190	50.3	49.7	70	G 3/8
63-63	CZEA000003	50	190	63.1	62.4	82	G 3/8

Consomation :

Code	Dépression maxi en mbar < Patm. à 5.5 bar	Débit d'air en N/m³h à 5.5 bar	Consommation en Nl/min à 5.5 bar	Vitesse de l'air en m/s à 5.5 bar
CZEA000001	195	162	1350	88
CZEA000002	85	342	1350	83
CZEA000003	50	510	1350	70

Installation :

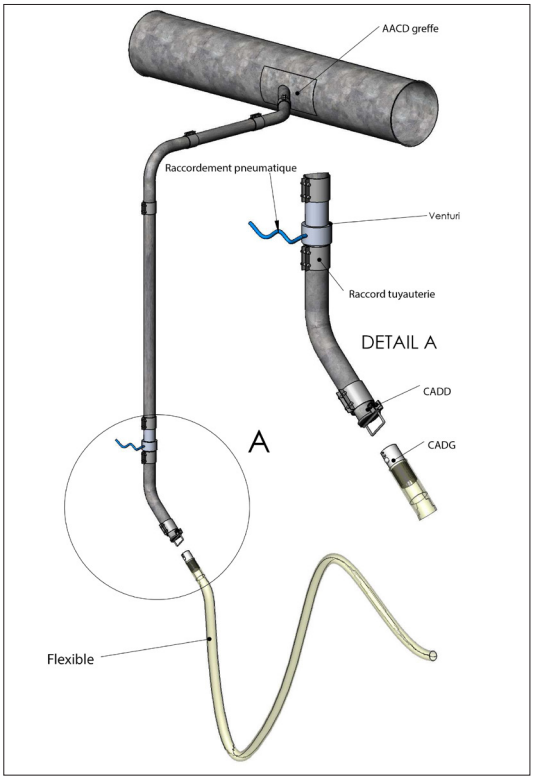

> Raccordement économique à une aspiration moyenne pression existante

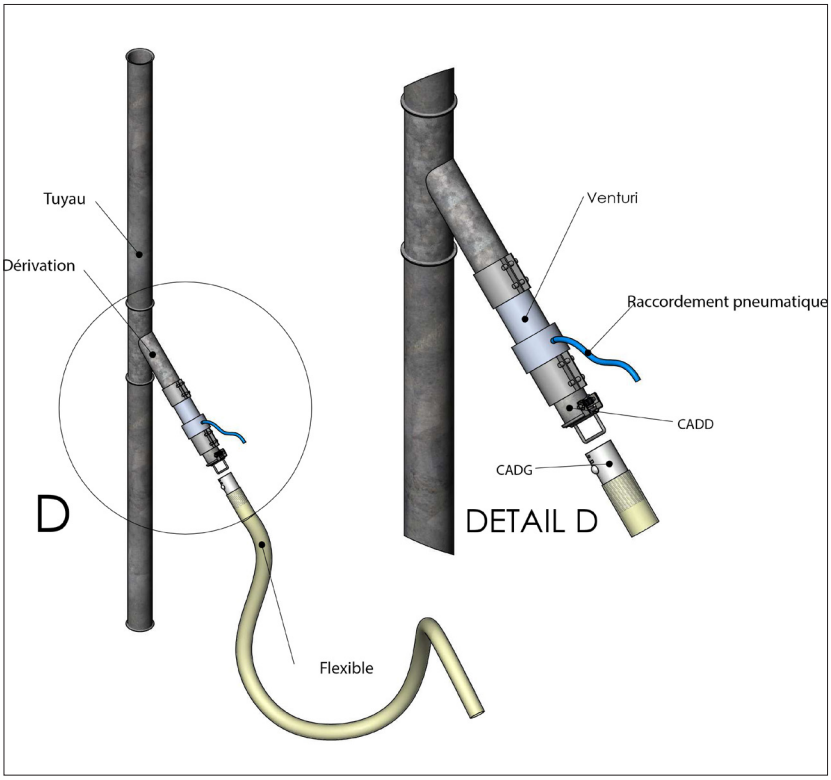

> Raccordement économique à une aspiration de nettoyage centralisé

FA.Group_C.HVGALVA.2021.NSV4.0.FR

Clapets d'aspiration SL CADC

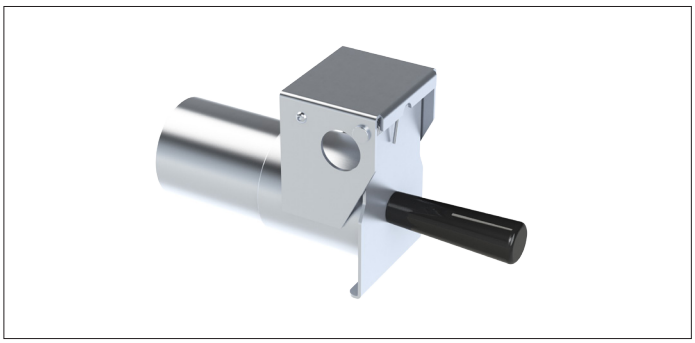

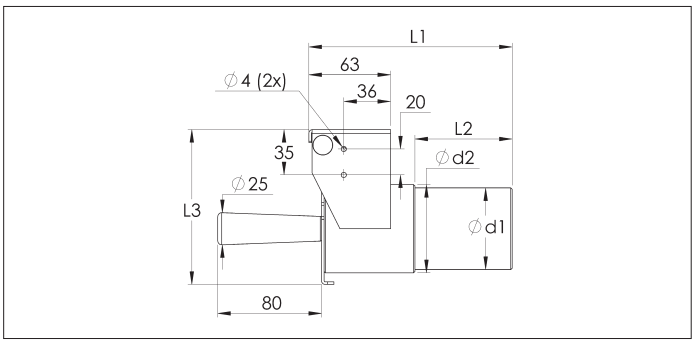

Clapets d'aspiration SL CADC
Les clapets d'aspiration SL CADC sont prévus pour être montés sur la tuyauterie d'un coté à l'aide d'un raccord, et pour le raccordement d'un flexible de l'autre coté.

Pour utilisation avec un raccord flexible type CAEB.

Les clapets SL CADC peuvent être équipés d'un indicateur de position de démarrage sous le capot (vendu séparément).

Matière
Acier noir électro-galvanisé (10µm).

Type
Avec couvercle à fermeture par rappel ressort.

Options
- Indicateur de position (NCED000038)

Type	Code	d1 Ø mm	d2 Ø mm	L1 mm	L2 mm	L3 mm	Poids kg
38-38	CADC000004	38	43	157	75	94,5	0.70
50-50	CADC000005	50	55	157	75	106,5	0.90
63-63	CADC000006	63	68	157	75	119,5	1.25
76-76	CADC000007	76	81	157	75	132,5	1.46

Raccords flexible CAEB

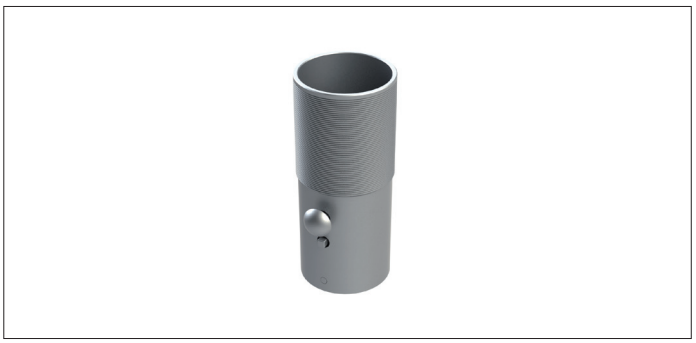

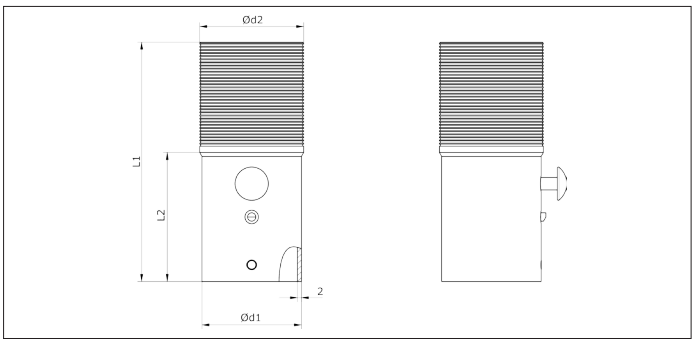

Raccords flexible CAEB
Ces raccords sont prévus pour se fixer dans les clapets SL CADC.

Ils permettent un raccordement rapide d'un flexible et des accessoires d'aspiration.

L'utilisation d'un collier fil est recommandé pour maintenir le tuyau flexible.

Matière
Acier noir électro-galvanisé (10µm).

Type
Equipé d'un bouton poussoir de verrouillage.

Type	Code	d1 Ø mm	d2 Ø mm	L1 mm	L2 mm	Poids kg
38-38	CAEB000011	36	38	115	51	0.18
50-38	CAEB000012	48	38	120	51	0.23
50-45	CAEB000013	48	45	115	51	0.23
50-50	CAEB000014	48	50	115	51	0.23
63-50	CAEB000015	61	50	120	51	0.31
63-63	CAEB000016	61	63	120	51	0.31
76-50	CAEB000017	74	50	140	51	0.44
76-63	CAEB000018	74	63	140	51	0.44
76-76	CAEB000019	74	76	130	51	0.44

Clapet d'aspiration CADZ

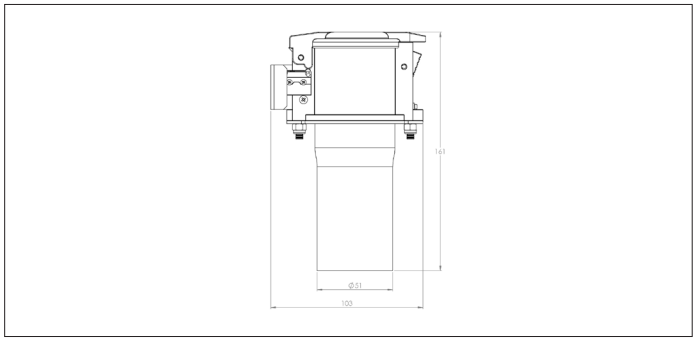

Clapet d'aspiration CADZ
Uniquement disponible en Ø 50 mm, ils sont spécialement conçu pour être utilisé avec les régulateurs de débit CZZU.

Aussi disponible avec micro intérupteur IP 67

Ils sont fixés au tuyau au moyen d'un raccord tuyau.

Matière
Acier noir électro-galvanisé (10µm).
Couvercle en plasitque.

Type
Avec couvercle à fermeture par rappel ressort.

Options
- Avec micro intérupteur IP 67

Type	Code	Poids kg
50	CADZ900003	0.36

Régulateurs de débit CZZU & CZZV

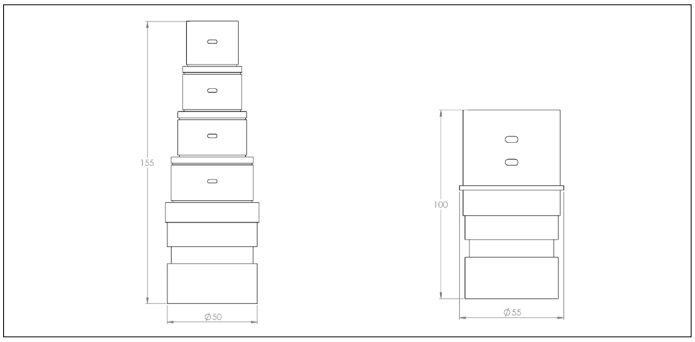

Régulateurs de débit CZZU & CZZV
Les régulateurs de débit sont insérés dans un clapet CADZ et sont conçus pour créer une perte de charge dans un tuyau flexible.

Le CZZU 28-50 peut aussi être utiliser pour raccorder des diamètres différents. Il peut être coupé et adapté au diamètre souhaité.

Matière
Plastique.

Type	Code	d1 Ø mm	d2 Ø mm	L mm	Poids kg
50-28	CZZU000001	50	28	155	0.09
50-45	CZZV000001	50	45	100	0.07

Bras d'aspiration CZGA

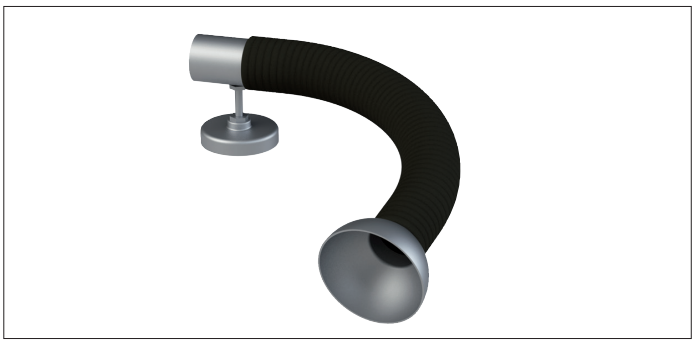

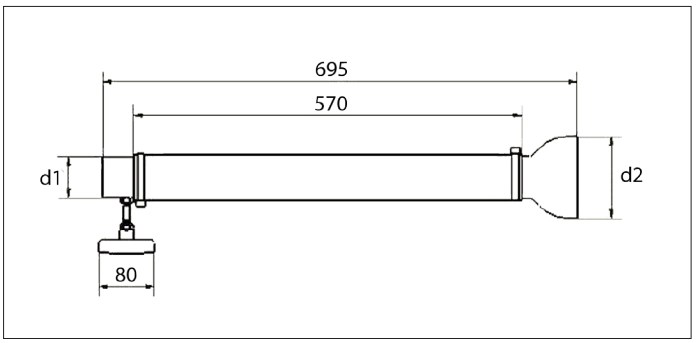

Bras d'aspiration CZGA
Le bras d'aspiration CZGA est conçu pour l'aspiration de fumées et particules légères pendant un procédé.

Il est monté sur un support métallique avec aimant et peut facilement être connecté à un tuyau flexible (l'utilisation d'un collier fil est recommandée).

Matière
Tuyau flexible en PE et capot en aluminium.

Type
Pourvu d'un pied avec un aimant. Avec un côté lisse à raccorder à un tuyau flexible.

Type	Code	d1 Ø mm	d2 Ø mm	Poids kg
50	CZGA000001	60	120	1.50

Tuyaux CBAA

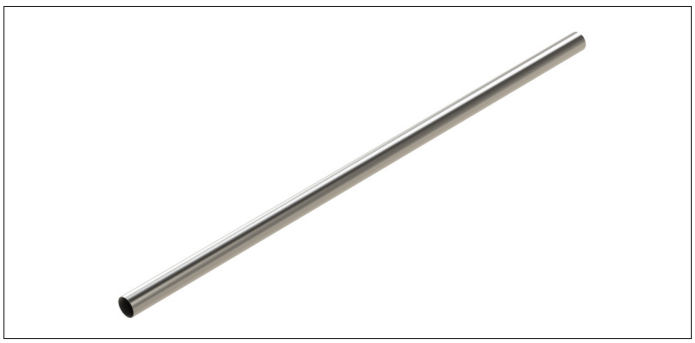

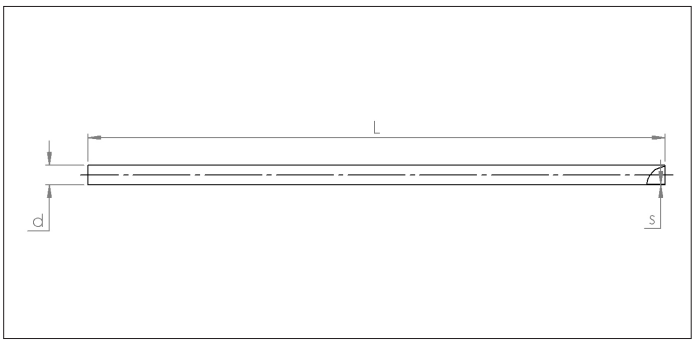

Tuyaux CBAA
Tuyaux soudés longitudinalement à bords lisses en épaisseur de 1,5 ou 2 mm complètement étanches avec une longueur standard de 3 ou 6 mètres.

Matière
Acier Inoxydable INOX 304 (1.4301).

Type
A bords lisses pour un assemblage par raccords ou raccords renforcés.

Tuyaux de 6 m

Ø d	Code	Ø mm	L mm	S mm	Poids kg
38	CBAA000001	38	6000	1.5	9.40
50	CBAA000002	50.8	6000	1.5	11.15
63	CBAA000003	63.5	6000	1.5	14.00
76	CBAA000004	76.1	6000	1.5	17.00
102	CBAA000005	101.6	6000	2.0	32.00

Tuyaux de 3 m

Ø d	Code	Ø mm	L mm	S mm	Poids kg
38	CBAA000006	38	3000	1.5	4.70
50	CBAA000007	50.8	3000	1.5	5.60
63	CBAA000008	63.5	3000	1.5	7.00
76	CBAA000009	76.1	3000	1.5	8.50
102	CBAA000010	101.6	3000	2.0	16.00

Coudes CBBA

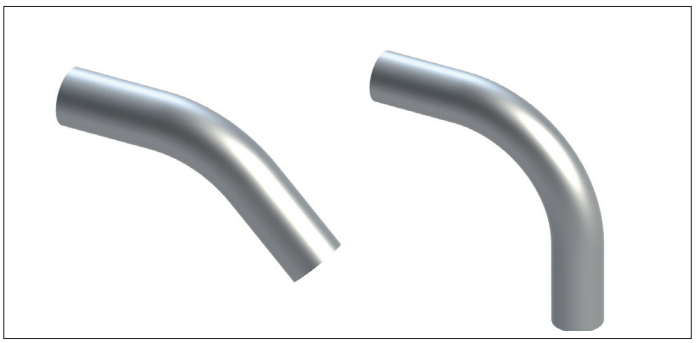

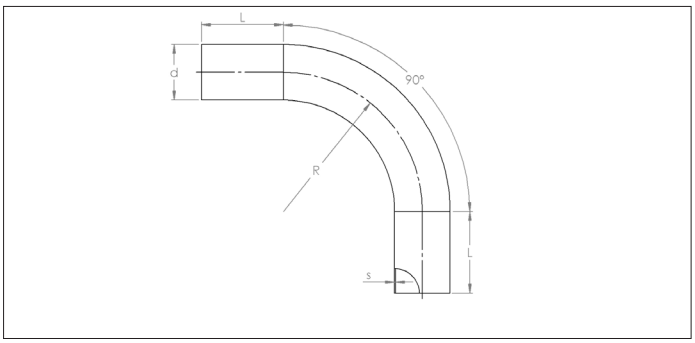

Coudes CBBA
Coudes soudés complètement étanches à bords lisses et une épaisseur de 1.5 ou 2 mm.

Ils se raccordent à la tuyauterie à l'aide de raccords GAC.

Matière
Acier Inoxydable INOX 304 (1.4301).

Type
A bords lisses pour un assemblage par raccords ou raccords renforcés.

Coudes à 45°

Ø d	Code	Ø	R	L	S	Poids
		mm	mm	mm	mm	kg
38	CBBA000006	38	95.0	100	1.5	0.60
50	CBBA000007	50.8	125.0	150	1.5	0.70
63	CBBA000008	63.5	157.5	150	1.5	0.90
76	CBBA000009	76.1	190.0	150	1.5	1.20
102	CBBA000010	101.6	255.0	170	2.0	1.50

Coudes à 90°

Ø d	Code	Ø	R	L	S	Poids
		mm	mm	mm	mm	kg
38	CBBA000001	38	95.0	100	1.5	0.70
50	CBBA000002	50.8	125.0	150	1.5	0.90
63	CBBA000003	63.5	157.5	150	1.5	1.10
76	CBBA000004	76.1	190.0	150	1.5	1.60
102	CBBA000005	101.6	255.0	170	2.0	1.90

Coudes à grand rayon CBBB

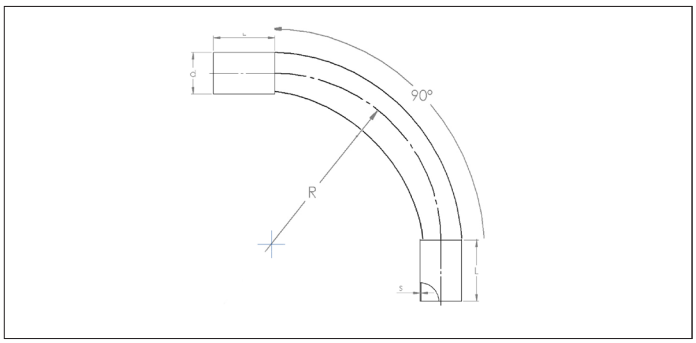

Coudes à grand rayon CBBB
Coudes soudés complètement étanches à bords lisses et une épaisseur de 1.5 ou 2 mm.

Ils se raccordent à la tuyauterie à l'aide de raccords GAC.

Matière
Acier Inoxydable INOX 304 (1.4301).

Type
A bords lisses pour un assemblage par raccords ou raccords renforcés.

Options
- Acier inoxydable Niro
- Verre trempé avec languette de conductivité

Ø d	Code 45°	Code 90°	Ø mm	R mm	L mm	S mm	Poids kg
38	CBBB000040	CBBB000044	38	250	200	1.5	2.3
38	CBBB000041	CBBB000045	38	500	200	1.5	4.6
38	CBBB000042	CBBB000046	38	800	200	1.5	7.6
38	CBBB000043	CBBB000047	38	1000	200	1.5	9.1
50	CBBB000015	CBBB000001	50.8	250	200	2.0	3.0
50	CBBB000025	CBBB000005	50.8	500	200	2.0	6.0
50	CBBB000030	CBBB000010	50.8	800	200	2.0	10.0
50	CBBB000035	CBBB000015	50.8	1000	200	2.0	12.0
63	CBBB000016	CBBB000040	63.5	160	200	2.0	3.8
63	CBBB000026	CBBB000006	63.5	500	200	2.0	7.6
63	CBBB000031	CBBB000011	63.5	800	200	2.0	12.6
63	CBBB000036	CBBB000016	63.5	1000	200	2.0	15.1
76	CBBB000017	CBBB000002	76.1	250	200	2.0	4.6
76	CBBB000027	CBBB000007	76.1	500	200	2.0	9.1
76	CBBB000032	CBBB000012	76.1	800	200	2.0	15.2
76	CBBB000037	CBBB000017	76.1	1000	200	2.0	18.2
89	CBBB000018	CBBB000003	88.9	250	200	2.0	5.4
89	CBBB000028	CBBB000008	88.9	500	200	2.0	10.7
89	CBBB000033	CBBB000013	88.9	800	200	2.0	17.8
89	CBBB000038	CBBB000018	88.9	1000	200	2.0	21.4
102	CBBB000019	CBBB000004	101.6	150	200	2.0	6.0
102	CBBB000029	CBBB000009	101.6	500	200	2.0	12.0
102	CBBB000034	CBBB000014	101.6	800	200	2.0	20.0
102	CBBB000039	CBBB000019	101.6	1000	200	2.0	24.0

Dérivations CBCB à 45°

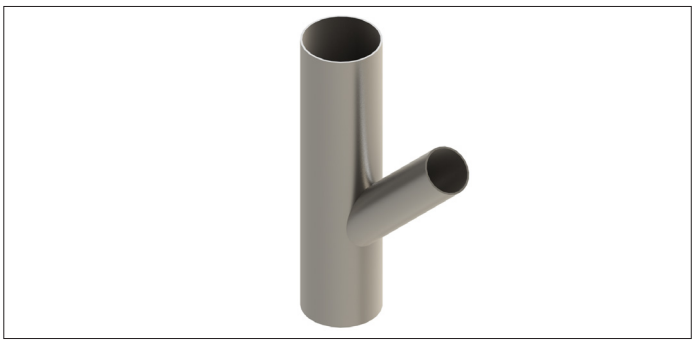

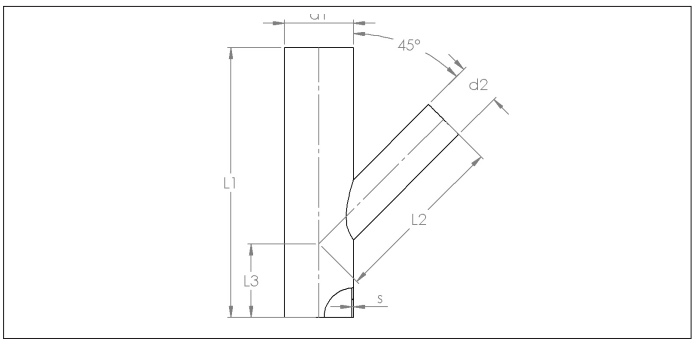

Dérivations CBCB à 45°
Les dérivations sont soudées continu complètement étanches à bords lisses avec une épaisseur de 1.5 ou 2 mm disponible à 45°.

Ils se raccordent à la tuyauterie à l'aide de raccords GAC.

Matière
Acier Inoxydable INOX 304 (1.4301).

Type
A bords lisses pour un assemblage par raccords ou raccords renforcés.

Type	Code	d1	d2	L1	L2	L3	S	Poids
		Ø mm	Ø mm	mm	mm	mm	mm	kg
050-050	CBCB000005	50.8	50.8	300	170	120	1.5	0.80
063-050	CBCB000006	63.5	50.8	300	170	130	1.5	0.90
063-063	CBCB000007	63.5	63.5	300	170	120	1.5	1.00
076-050	CBCB000008	76.1	50.8	300	175	130	1.5	1.20
076-063	CBCB000011	76.1	63.5	410	280	150	2.0	2.00
076-076	CBCB000009	76.1	76.1	300	170	125	1.5	1.50
102-102	CBCB000010	101.6	101.6	400	240	135	2.0	4.00

FA.Group_C.HVAISI304.2021.NSV4.0.FR

Culottes CBCC à 45°

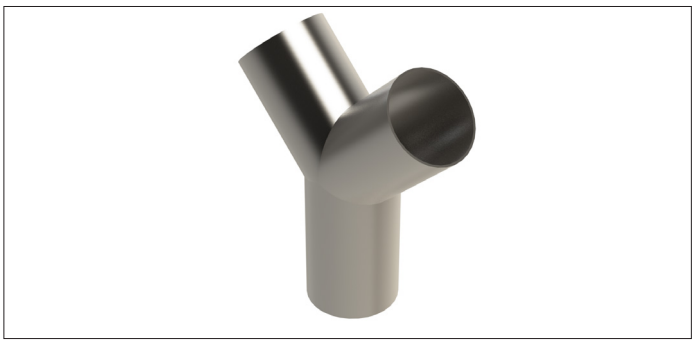

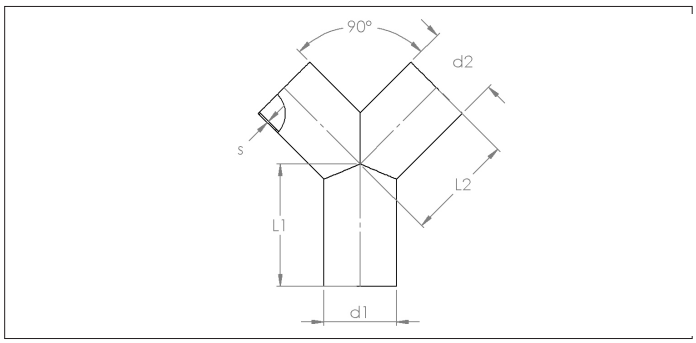

Culottes CBCC à 45°
Les culottes sont soudées continu complètement étanches avec une épaisseur de 1.5 ou 2 mm disponible à 90°.

Ils se raccordent à la tuyauterie à l'aide de raccords GAC.

Matière
Acier Inoxydable INOX 304 (1.4301).

Type
A bords lisses pour un assemblage par raccords ou raccords renforcés.

Type	Code	Ø d1/d2 mm	L1 mm	L2 mm	S mm	Poids kg
50-50	CBCC000001	50.8	160	140	1.5	0.80
63-63	CBCC000002	63.5	160	140	1.5	1.00
76-76	CBCC000003	76.1	160	140	1.5	1.20
102-102	CBCC000004	101.6	160	160	2.0	2.00

Réductions CBEA

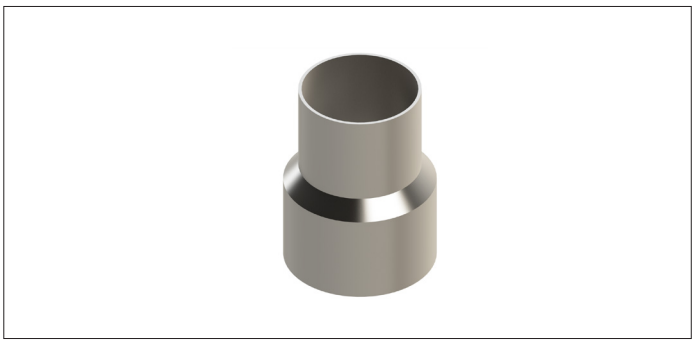

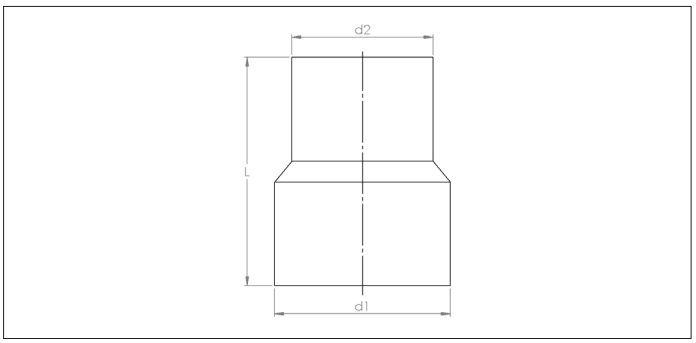

Réductions CBEA
Réductions soudées continue complètement étanches pour le raccordement de tuyauterie de différents diamètres.

Les réductions sont pourvues de deux extensions droites de chaque coté pour facilement les raccorder à la tuyauterie à l'aide de raccords GAC.

Matière
Acier Inoxydable INOX 304 (1.4301).

Type
A bords lisses pour un assemblage par raccords ou raccords renforcés.

Type	Code	d1 Ø mm	d2 Ø mm	L mm	S mm	Poids kg
50-38	CBEA000001	50.8	38	150	1.5	0.20
63-50	CBEA000003	63.5	50.8	150	1.5	0.30
76-50	CBEA000004	76.1	50.8	200	2.0	0.50
76-63	CBEA000005	76.1	63.5	150	2.0	0.40
102-76	CBEA000006	101.6	76.1	300	2.0	1.30

FA.Group_C.HVAISI304.2021.NSV4.0.FR

Bouchons CBGA

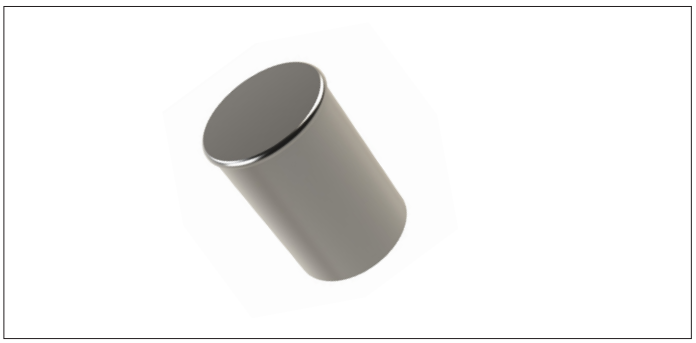

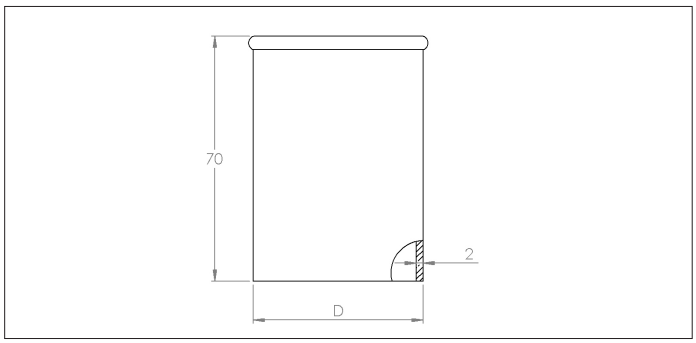

Bouchons CBGA
Bouchons complètement soudés étanches en épaisseur de 1.5 ou 2 mm. Ils sont conçus pour finir une ligne.

Ils se raccordent à la tuyauterie à l'aide de raccords GAC.

Matière
Acier Inoxydable INOX 304 (1.4301).

Type
A bords lisse pour un assemblage par raccords ou raccords renforcés.

Ø d	Code	Ø mm	L mm	S mm	Poids kg
50	CBGA000001	50.8	70	1.5	0.17
63	CBGA000002	63.5	70	1.5	0.21
76	CBGA000003	76.1	70	1.5	0.25
102	CBGA000004	101.6	70	2.0	0.45

Clapets à glissières manuels avec joints CBDA

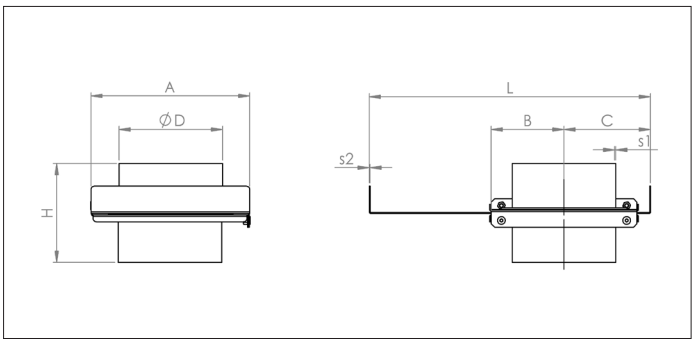

Clapets à glissières manuels avec joints CBDA
Clapets à glissières avec joints pour une meilleure étanchéité dans une exécution plus légère que le modèle CBDB.

Ils se raccordent à la tuyauterie à l'aide de raccords GAC.

Matière
Acier Inoxydable INOX 304 (1.4301) avec joints EDPM et plastique.

Type
A bords lisses pour un assemblage par raccords ou raccords renforcés.

Options
- Joints Teflon.

Ø	Code	A	B	C	H	L	S1	S2	Poids
		mm	mm	mm	mm	mm	mm	mm	kg
50	CBDA000001	157	73	92	243	274	1.5	2.0	1.71
63	CBDA000002	157	73	92	234	274	1.5	2.0	1.75
76	CBDA000003	157	73	92	224	274	1.5	2.0	1.84
102	CBDA000004	177	82	101	234	313	1..5	2.0	2.23

FA.Group_C.HVAISI304.2021.NSV4.0.FR

Clapets à glissière pneumatiques CBDB

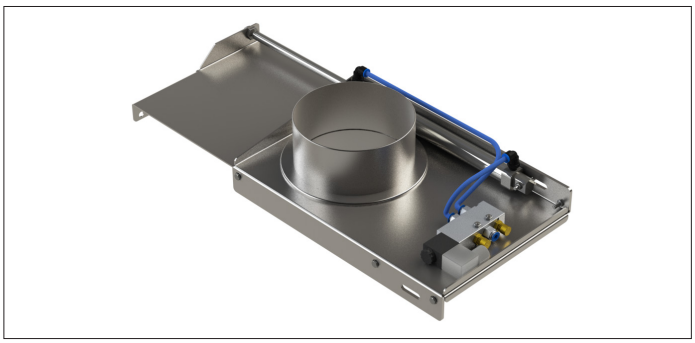

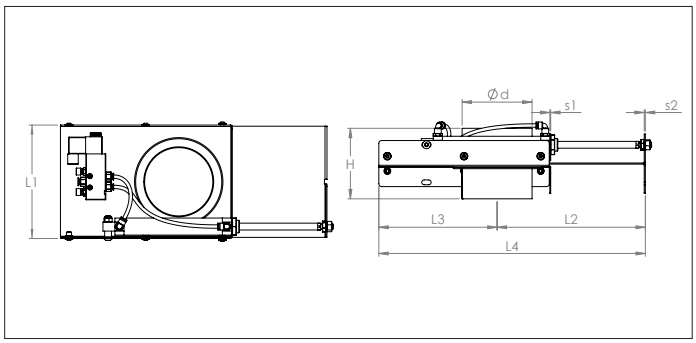

Clapets à glissière pneumatiques CBDB
Les clapets CBDB sont actionnés par un vérin pneumatique. Ils sont étanches grâce à des joints d'EPDM et de plastique. Les joints peuvent être remplacés par des joints Teflon en fonction de la température de travail.

L'utilisation des clapets à glissière CBDB optimise l'installation et pemet d'aspirer uniquement les machines en fonctionnement. Cela réduit aussi le côut d'utilisation.

Ils se raccordent à la tuyauterie à l'aide de raccords GAC.

Matière
Acier Inoxydable INOX 304 (1.4301) avec joints EDPM et plastique.
Cylindre en aluminium et tige en acier chromé

Type
A bords lisses pour un assemblage par raccords ou raccords renforcés.
Ø 50 à Ø 102 mm : 1 cylindre.

Options
- Joints Teflon
- Capot de protection
- Détecteurs de position (5/250 V AC- DC - IP 67)
- Double vérins pneumatiques.

Veuillez stipuler la tension lors de la commande SVP : 24 V AC, 24 V DC, 220 V AC.

Pression d'air max. dans l'électro-vanne : 6 Bar.

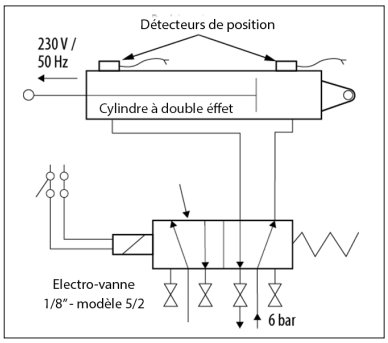

Raccordement d'un cylindre pneumatique linéair sur les clapets à glissières pneumatiques.

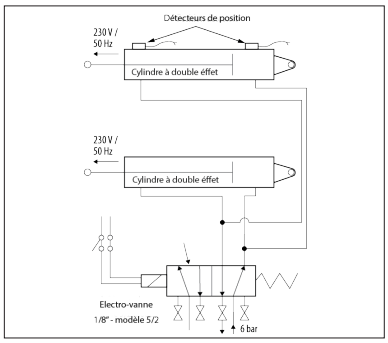

Raccordement de deux cylindres pneumatiques linéair sur clapets à glissières pneumatiques.

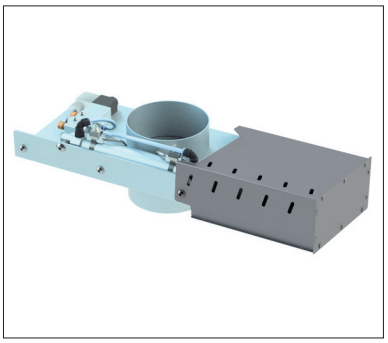

Clapet à glissière pneumatique avec capot de protection.

Ø	Code	L1 mm	L2 mm	L3 mm	L4 mm	H mm	S1 mm	S2 mm	Poids kg
50	CBDB+Ø+Voltage	139	173	128	301	245	1.5	2.0	2.4
63	CBDB+Ø+Voltage	139	173	128	301	245	1.5	2.0	2.5
76	CBDB+Ø+Voltage	157	195	150	345	245	1.5	2.0	2.6
102	CBDB+Ø+Voltage	177	225	180	405	245	1..5	2.0	3.3

Clapets d'aspiration SL CBDE

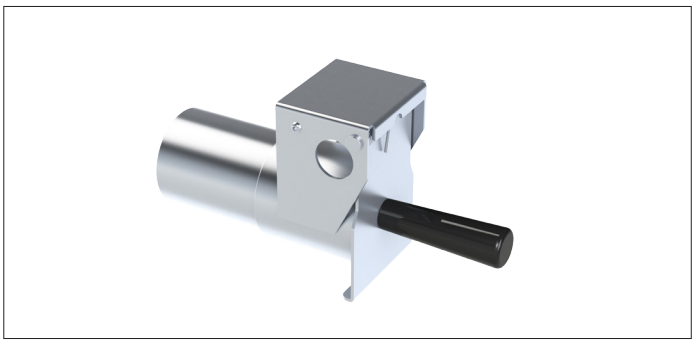

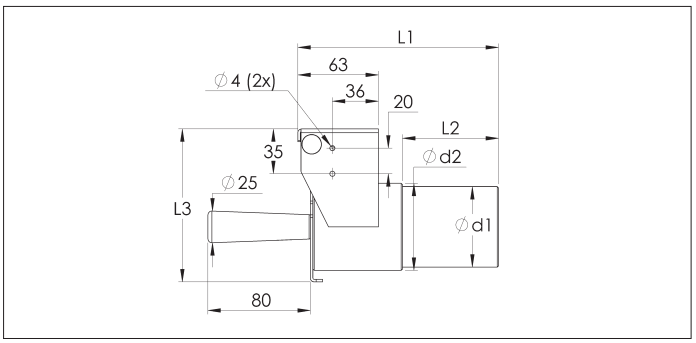

Clapets d'aspiration SL CBDE
Les clapets d'aspiration SL CBDE sont prévus pour être montés sur la tuyauterie d'un coté à l'aide d'un raccord, et pour le raccordement d'un flexible de l'autre coté.

Pour utilisation avec un raccord flexible type CBEB.

Les clapets CBDE peuvent être équipés d'un indicateur de position de démarrage sous le capot (vendu séparément).

Matière
Acier Inoxydable INOX 304 (1.4301).

Type
Avec couvercle à fermeture par rappel ressort.

Options
- Indicateur de position (NCED000038)

Type	Code	d1 Ø mm	d2 Ø mm	L1 mm	L2 mm	L3 mm	Poids kg
38-38	CBDE000001	38	43	157	75	94,5	0.70
50-50	CBDE000002	50	55	157	75	106,5	0.90
63-63	CBDE000003	63	68	157	75	119,5	1.25
76-76	CBDE000004	76	81	157	75	132,5	1.46

FA.Group_C.HVAISI304.2021.NSV4.0.FR

Raccords flexible CBEB

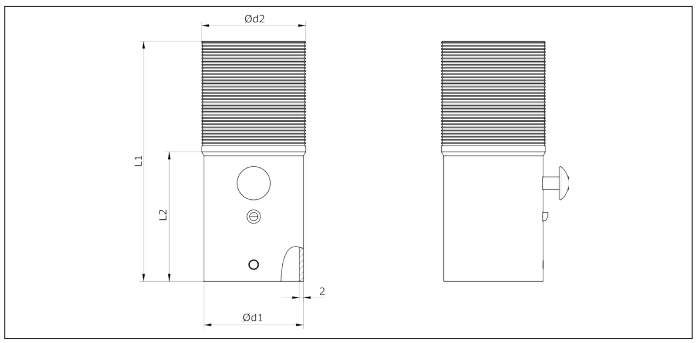

Raccords flexible CBEB
Ces raccords sont prévus pour se fixer dans les clapets d'aspiration SL CBDE.

Ils permettent un raccordement rapide d'un flexible et des accessoires d'aspiration.

Matière
Acier Inoxydable INOX 304 (1.4301).

Type
Equipé d'un bouton poussoir de verrouillage.

Type	Code	d1 Ø mm	d2 Ø mm	L1 mm	L2 mm	Poids kg
38-38	CBEB000005	36	38	115	51	0.18
50-38	CBEB000006	48	38	120	51	0.23
50-45	CBEB000007	48	45	115	51	0.23
50-50	CBEB000008	48	50	115	51	0.23
63-50	CBEB000009	61	50	120	51	0.31
63-63	CBEB000010	61	63	120	51	0.31
76-50	CBEB000011	74	50	140	51	0.44
76-63	CBEB000012	74	63	140	51	0.44
76-76	CBEB000013	74	76	130	51	0.44

Cane suceuse CBAB

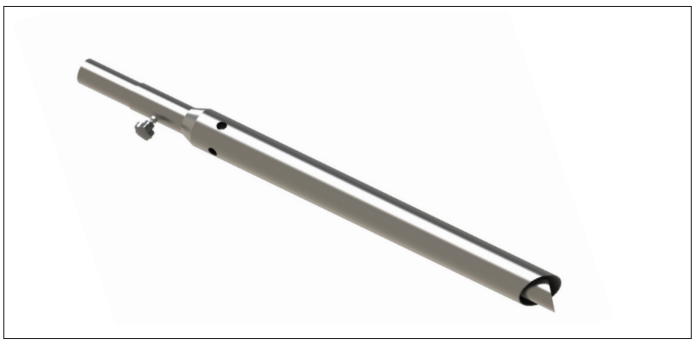

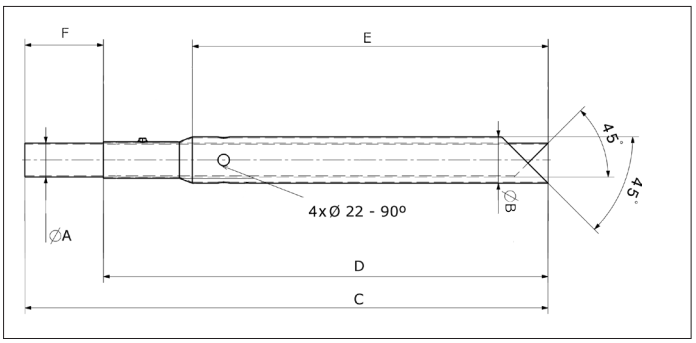

Cane suceuse CBAB
Conçue pour l'industrie du grain, ces canes peuvent être utilisé dans toutes applications de transport pneumatique de granules.

Le tuyau externe est réglable pour s'adapter à tous les types de situations et peut être directement connecté à un tuyau flexible.

Matière
Acier Inoxydable INOX 304 (1.4301).

Type
A bords lisse pour un assemblage par raccords ou raccords renforcés.

Avantages
- Aspiration efficace de tous types de particules
- Pas de blocage

Ø d	Code	A	B	C	D	E	F	Poids
		mm	mm	mm	mm	mm	mm	kg
38	CBAB000001	38	60	1000	850	680	150	3.1
50	CBAB000002	50	70	1000	850	680	150	4.0
60	CBAB000003	60	80	1000	850	680	150	4.8
76	CBAB000004	76	101	1000	850	680	150	6.1

FA.Group_C.HVAISI304.2021.NSV4.0.FR

Accessoires nettoyage centralisé

❶ Choisissez votre raccord pour flexible :

CAZA avec CAEB

1

CZZA ou
CZZB

2

❷ Choisissez votre cane :

10

CZZM

CZZL

11

CZZK

9

❸ Choisissez vos accessoires :

CZZC*

4

CZZK

9

CZZJ

12

CZZG*

6

7

CZZH*

5

CZZF*

*Attention : les accessoires ne se raccordent pas directement aux raccords pour flexible

Kit d'accessoires de nettoyage centralisé

KIT - FLOOR
Kit d'accessoires pour nettoyage de sol composé de :

- CZZW support pour flexible
- CZZA raccord pour flexible pour PVSM (#2)
- HSHCOB raccord pour flexible pour PU (#2)
- CZZM canne droite coudé chromée (#10)
- CZZC capteur de sol (#4)
- CZZE racloirs caoutchouc pour capteur de sol

KIT - MACHINE
Kit d'accessoires pour nettoyage machine composé de :

- CZZW support pour flexible
- CZZA raccord pour flexible pour PVSM (#2)
- CZZB raccord pour flexible pour PU (#2)
- CZZX panier pour accessoires
- CZZG capteur en demi lune (#6)
- CZZF capteur rond (#5)
- CZZH capteur conique (#7)
- CZZJ capteur plat bizeauté (#12)
- CZZL canne coudée chromée (#11)
- 2 CZZK cannes droites chromées (#9)

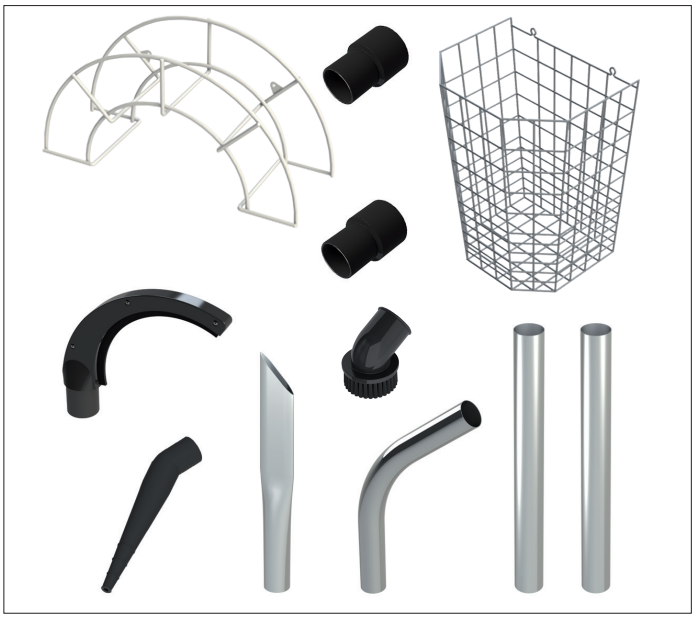

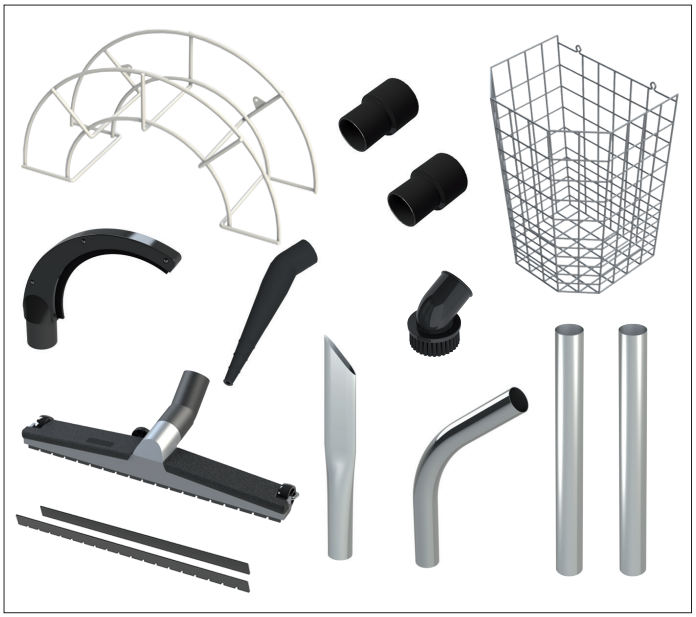

KIT - TOTAL
Kit complet d'accessoires de nettoyage composé de :

- CZZW support pour flexible
- CZZA raccord pour flexible pour PVSM (#2)
- CZZB raccord pour flexible pour PU (#2)
- CZZX panier pour accessoires
- CZZG capteur en demi lune (#6)
- CZZF capteur rond (#5)
- CZZH capteur conique (#7)
- CZZJ capteur plat bizeauté (#12)
- CZZC capteur de sol (#4)
- CZZE racloirs caoutchouc pour capteur de sol
- CZZL canne coudée chromée (#11)
- 2 CZZK cannes droites chromées (#9)

Canne droite coudée chromée CZZM

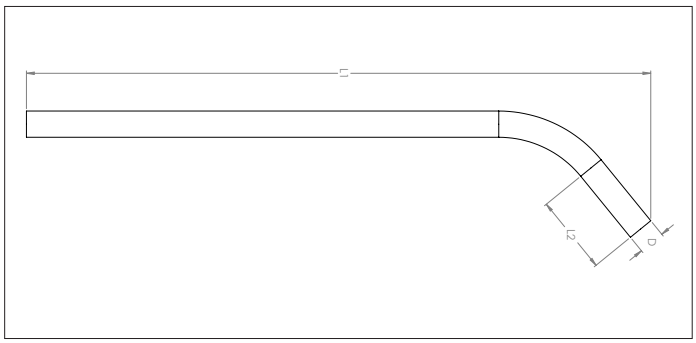

Canne droite coudée chromée CZZM
Canne droite coudée chromée en une pièce. Se raccorde aux accessoires d'un côté et à un raccord pour flexible de l'autre côté (CAZA, CZZA, CZZB).

Matière
Acier chromé.

Type
A bords lisses pour un assemblage aux accessoires.

Ø d	Code	L1 mm	L2 mm	Poids kg
38	CZZM000001	1240	115	1.10
50	CZZM000002	1190	150	1.60

* Ø38 est en deux parties

Canne coudée chromée CZZL

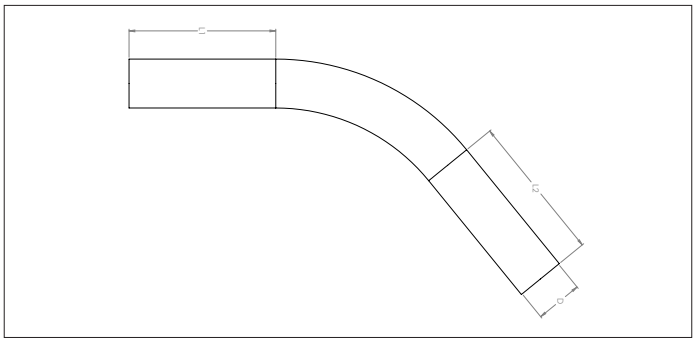

Canne coudée chromée CZZL
Se raccorde aux accessoires d'un côté et à un raccord pour flexible de l'autre côté (CAZA, CZZA, CZZB).

Matière
Acier chromé.

Type
A bords lisses pour un assemblage aux accessoires.

Ø d	Code	L1 mm	L2 mm	Poids kg
32	CZZL000001	150	240	0.30
38	CZZL000002	150	240	0.34
50	CZZL000003	190	190	0.63

Canne droite chromée CZZK

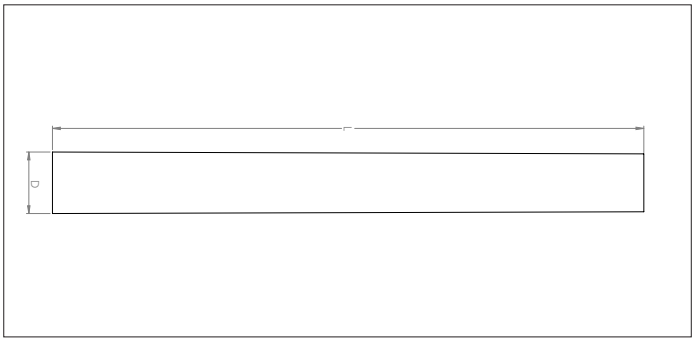

Canne droite chromée CZZK
Canne droite chromée courte. Il faut deux de ces canes pour faire une longue cane qui se raccorde à la cane coudée CZZL.

Peut aussi se raccoroder directement aux accessoires d'un côté et à un raccord pour flexible de l'autre côté (CAZA, CZZA, CZZB).

Matière
Acier chromé.

Type
A bords lisses pour un assemblage aux accessoires.

Ø d	Code	L mm	Poids kg
32	CZZK000001	468	0.34
38	CZZK000002	468	0.34
50	CZZK000003	500	0.64

Accessoires capteur plat bizeauté CZZJ

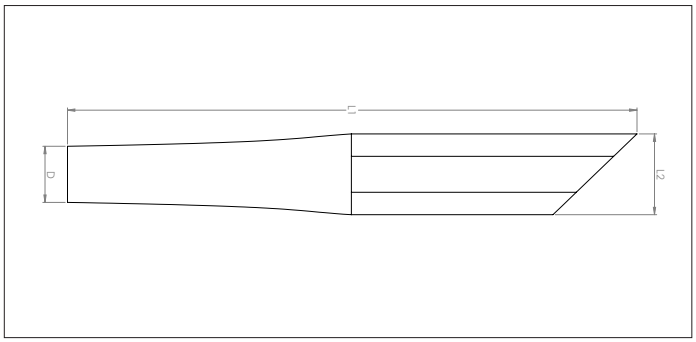

Accessoires capteur plat bizeauté CZZJ
Se raccorde aux canes chromées ou directement à un raccord pour flexible (CAZA, CZZA, CZZB).

Matière
Acier chromé.

Type
A bord lisse pour un assemblage aux accessoires.

Ø d	Code	L1 mm	L2 mm	Poids kg
32	CZZJ000001	284	55	0.20
38	CZZJ000002	284	55	0.20
50	CZZJ000003	496	62	0.50

FA.Group_C.HVACCESS.2021.V4.0.FR

Capteur à roulettes avec brosse CZZC

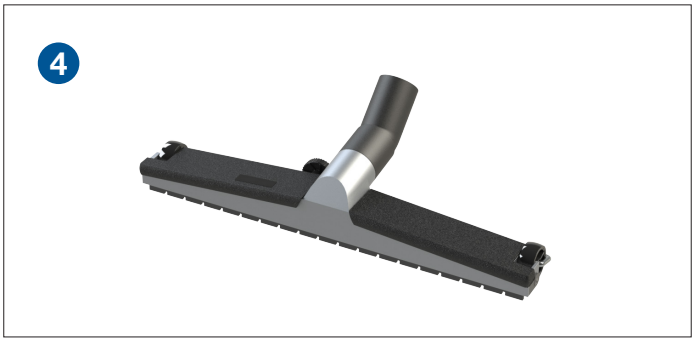

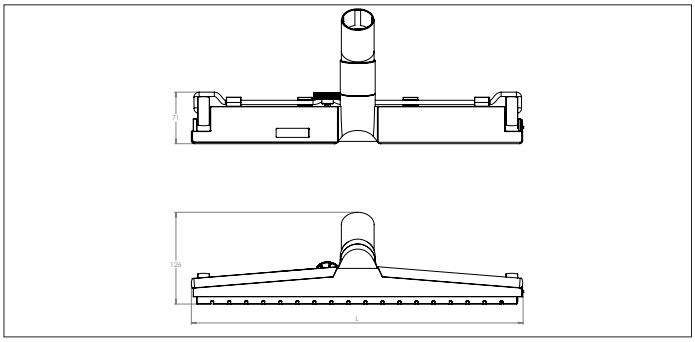

Capteur à roulettes avec brosse CZZC
Capteur à roulettes avec brosse. Se raccorde aux canes chromées CZZK, CZZL ou CZZM.

Les roues et les brosses peuvent être remplacées.

Matière
Aluminium et plastique.

Type
A bord lisse pour un assemblage aux accessoires.

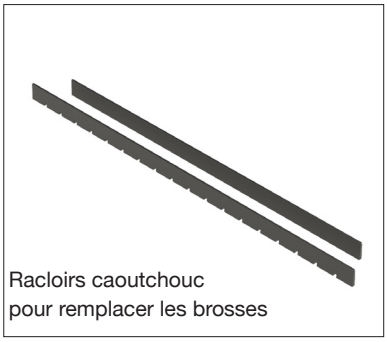

Racloirs caoutchouc
pour remplacer les brosses

Ø d	Code	L mm	Poids kg
32	CZZC000001	300	0.52
38	CZZC000002	456	0.97
50	CZZC000003	456	0.97

Capteur conique semi-rigide CZZH

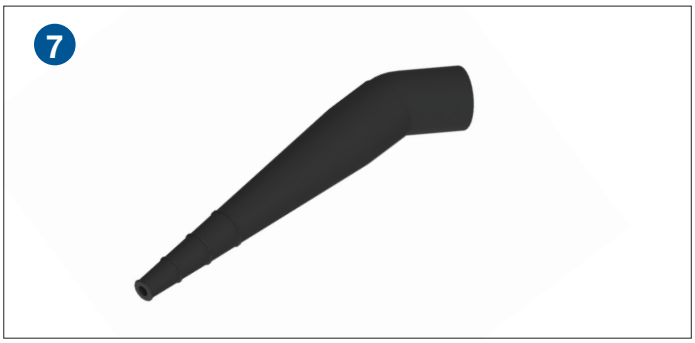

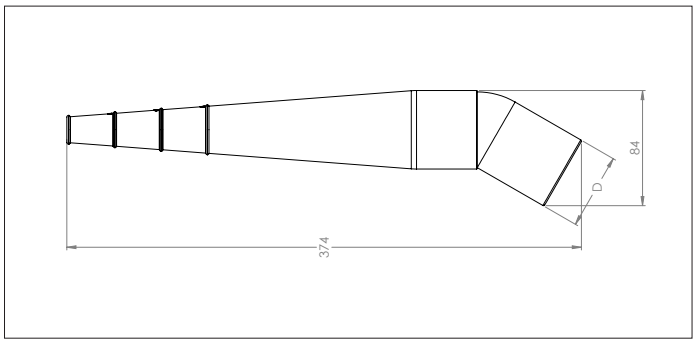

Capteur conique semi-rigide CZZH
Capteur conique semi-rigide avec raccord en plastique. Se raccorde aux canes chromées CZZK, CZZL ou CZZM.

Pas antistatique.

Matière
Plastique et caoutchouc.

Type
A bord lisse pour un assemblage aux accessoires.

Ø d	Code	L1 mm	L2 mm	Poids kg
38	CZZH000001	374	51	0.25
50	CZZH000002	374	51	0.25

Capteur à brosse rond CZZF

5

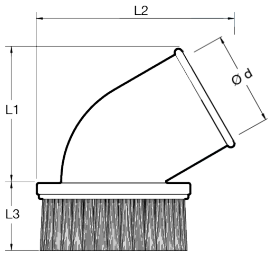

Capteur à brosse rond CZZF
Capteur à brosse rond pour le nettoyage de machines, petites surfaces et dans le coins.

Se raccorde aux canes chromées CZZK, CZZL ou CZZM.

Pas antistatique.

Matière
Polypropylène.

Type
A bord lisse pour un assemblage aux accessoires.

Ø d	Code	L1 mm	L2 mm	L3 mm	Poids kg
32	CZZF000001	70	92	38	0.05
38	CZZF000002	70	92	38	0.05
50	CZZF000003	90	165	35	0.14

Capteur en demi-lune en plastique CZZG

6

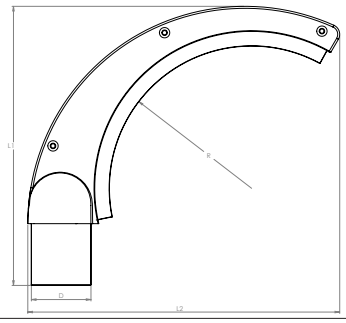

Capteur en demi-lune en plastique CZZG
Capteur en demi-lune epournettoyer les dessus de composants ronds ou la poussière pourrait s'accumuler.

Se raccorde aux canes chromées CZZK, CZZL ou CZZM.

Pas antistatique.

Matière
Polypropylène.

Type
A bord lisse pour un assemblage aux accessoires.

Ø d	Code	L1 mm	L2 mm	L3 mm	Poids kg
38	CZZG000001	197	220	1000	0.15
50	CZZG000002	197	220	1000	0.15

FA.Group_C.HVACCESS.2021.V4.0.FR

Raccord métallique pour flexible CAZA

1

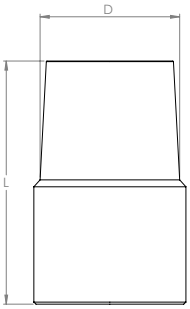

Raccord métallique pour flexible CAZA
Conçu pour raccorder un tuyau flexible aux accessoires de nettoyage.

Il y a un ergot d'un côté pour y raccorder un raccord flexible CAEB ou CBEB. L'autre côté est légèrement conique et s'insère dans une cane chromée CZZK, CZZL ou CZZM.

Matière
Electro-zingué.

Type
A bord lisse pour un assemblage aux accessoires.

Ø d	Code	L mm	Poids kg
38	CAZA000001	100	0.25
50	CAZA000002	88	0.27

Raccords pour flexible CZZA

2

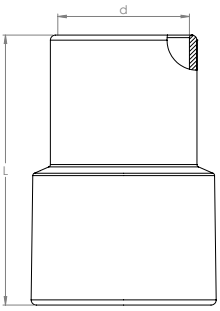

Raccords pour flexible CZZA
Raccord en caoutchouc conçu pour raccorder les accesoires à un tuyau flexible FBAA.

Il est fileté du côté flexible afin d'y être vissé. L'autre côté ce glisse au dessus des canes CZZK, CZZL ou CZZM.

Antistatique PE R < 10^6 Ω/cm.

Matière
Caoutchouc antistatique.

Type
fileté pour visser sur un tuyau flexible.

Ø d	Code	L mm	Poids kg
32	CZZA000001	95	0.04
38	CZZA000002	95	0.05
50	CZZA000003	105	0.09

Raccords pour flexible CZZB

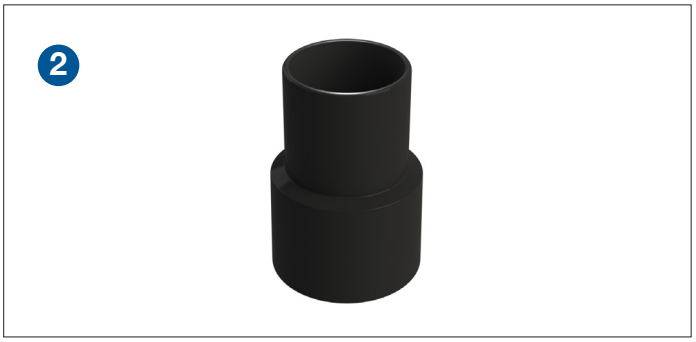

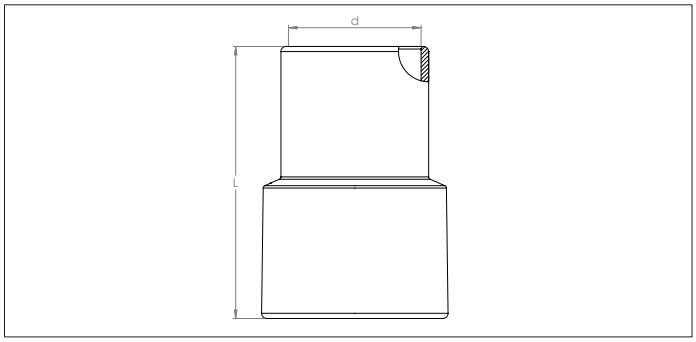

Raccords pour flexible CZZB
Raccord en caoutchouc conçu pour raccorder les accesoires à un tuyau flexible PU.

Il est fileté du côté flexible afin d'y être vissé. L'autre côté ce glisse au dessus des canes CZZK, CZZL ou CZZM.

Antistatique PE R < 10^6 Ω/cm.

Matière
Caoutchouc antistatique.

Type
fileté pour visser sur un tuyau flexible.

Ø d	Code	L mm	Poids kg
38	CZZB000001	95	0.05
50	CZZB000002	105	0.09

Raccords pour flexible CZZT

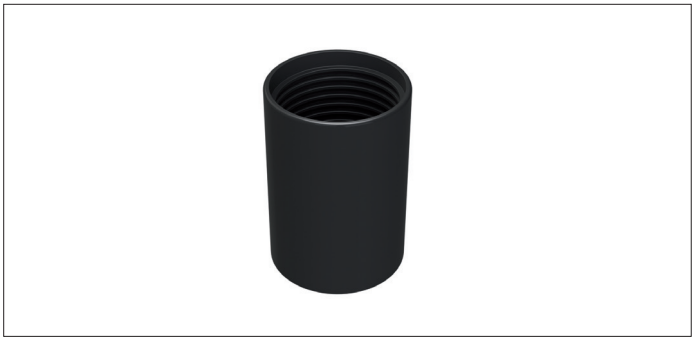

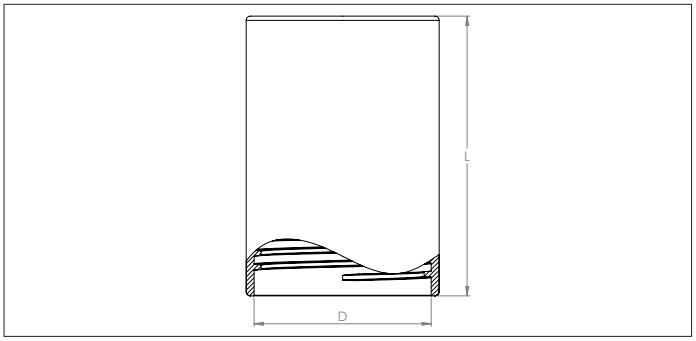

CZZT Flexible hose connector
Raccord en caoutchouc conçu pour raccorder deux tuyaux flexible FBAA ensemble.

Il est complètement fileté.

Antistatique PE R < 10^6 Ω/cm.

Matière
Caoutchouc antistatique.

Type
fileté pour visser sur un tuyau flexible.

Ø d	Code	L mm	Poids kg
32-38	CZZT000001	90	0.06
38-38	CZZT000002	90	0.06
50-50	CZZT000003	100	0.10

FA.Group_C.HVACCESS.2021.V4.0.FR

CZZN Raccord flexible pivotant

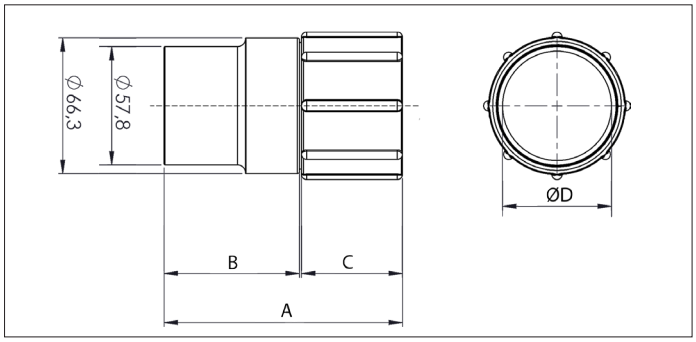

CZZN Raccord flexible pivotant
Raccord en polypropylène conçu pour raccorder les accessoires d'aspiration à un tuyau flexible FBAA.

Il est fileté du côté flexible afin d'y être vissé. L'autre côté ce glisse dans les accessoires (CZZP, CZZQ & CZZR).

Non-antistatique.

Matière
Polypropylène.

Type
Fileté pour visser sur un tuyau flexible.

Pour flexible Ø d	Code	A mm	B mm	C mm	ØD mm	Poids kg
38	CZZN000001	98	45	53	59	0.05
50	CZZN000002	117	66	51	67	0.07

CZZQ & CZZR Capteur plat bizeauté pour raccord pivotant

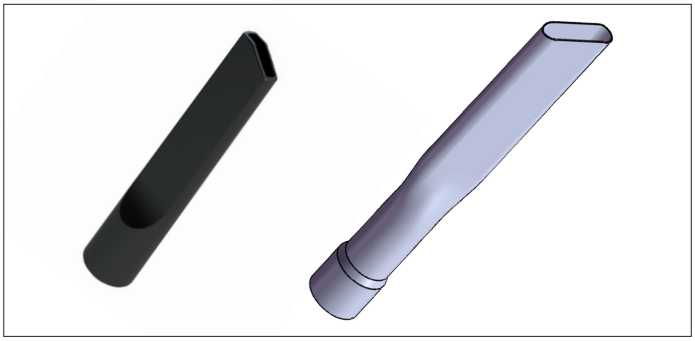

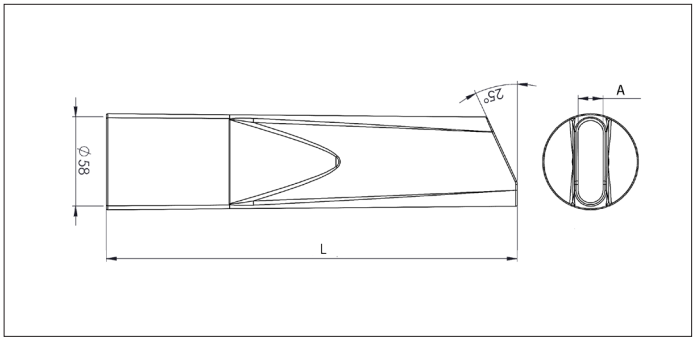

CZZQ & CZZR Capteur plat bizeauté pour raccord pivotant
Se raccorde aux raccords flexibles pivotant (CZZN).

Matière
Version plastique : Polypropylène non-antistatique.
Version aluminium : aluminium formé.

Type
A bord lisse pour un assemblage aux raccords flexibles pivotant.

Ø d	Code	A mm	L mm	Poids kg
Ø58 plastic	CZZQ000002	21	154	0.6
Ø58 aluminum	CZZR000001	25	450	0.2

CZZP Capteur à brosse rond pour raccord pivotant

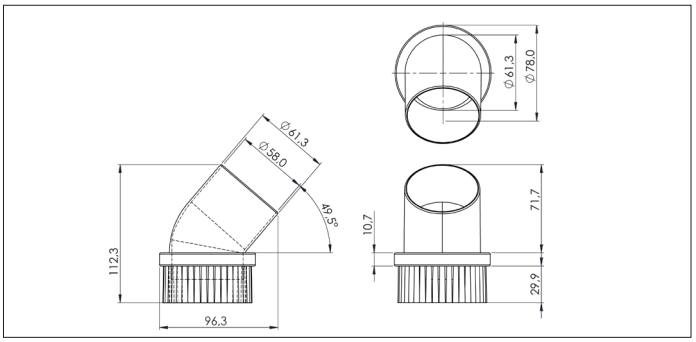

CZZP Capteur à brosse rond pour raccord pivotant
Capteur à brosse rond pour le nettoyage de machines, petites surfaces et dans les coins.

Se raccorde aux raccords flexibles pivotant (CZZN).

Non-antistatique.

Matière
Polypropylène.

Type
A bord lisse pour un assemblage aux raccords flexibles pivotant.

Type	Code	Poids kg
58	CZZP000001	0.7

Soupapes casse vide CZDB

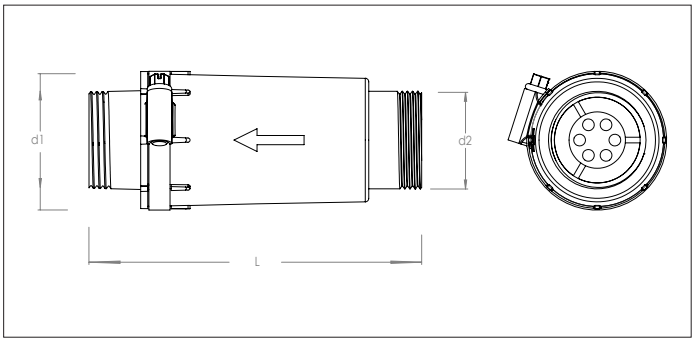

Soupapes casse vide CZDB
Les soupapes casse vide ferment au moyen d'un ressort et s'ouvrent automatiquement lorsque la pression ou dépression dans le système devient trop important.

La tare de cette gamme est prédéfinie.

Matière
Corps en plastique, composants en acier.

Type
Conçu pour fonctionner en pression ou dépression.

Type mBar	Code	d1 Ø mm	d2 Ø mm	L mm	Poids kg
200	CZDB000001	60	40	140.5	0.25
270	CZDB000002	60	40	140.5	0.25
310	CZDB000004	60	40	140.5	0.25
410	CZDB000006	60	40	140.5	0.25

Soupapes casse vide CZDA

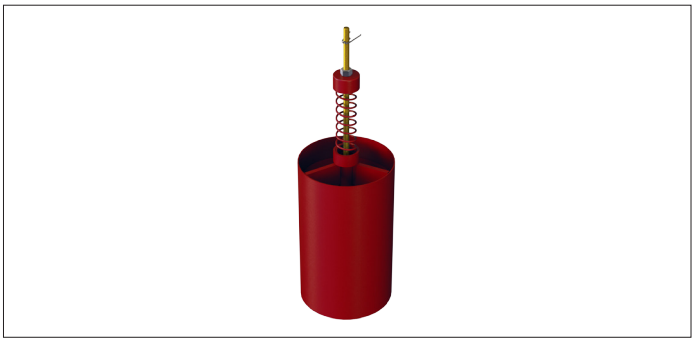

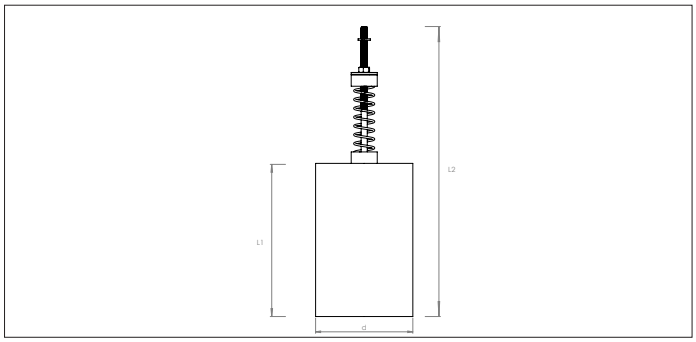

Soupapes casse vide CZDA
Les soupapes casse vide ferment au moyen d'un ressort et s'ouvrent automatiquement lorsque la pression ou dépression dans le système devient trop important.

La tare de cette gamme est réglable.

Matière
Acier poudré RAL 3020.

Type
A bords lisses pour un assemblage par raccords ou raccords renforcés. Conçu pour fonctionner en pression ou dépression.

Type	Code	L1 Ø mm	L2 mm	Poids kg
76	CZDA000001	150	320	1.05
102	CZDA000002	200	350	1.65
127	CZDA000003	200	355	1.90
152	CZDA000004	200	355	2.20
203	CZDA000005	250	440	2.90

Silencieux pour soupape CZFA

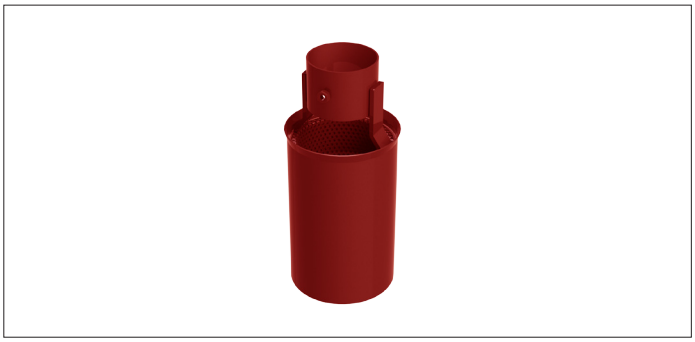

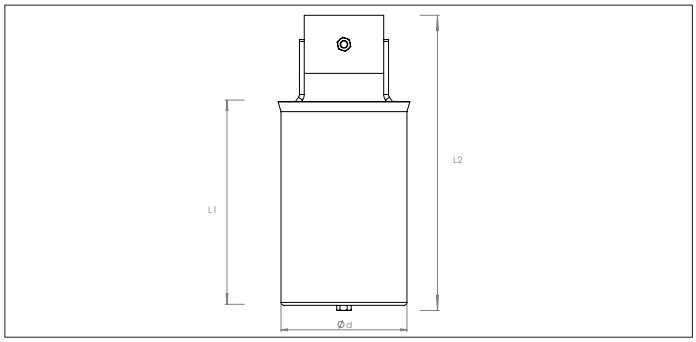

Silencieux pour soupape CZFA
Ils se montent sur les soupapes casse vide CZDA afin de rédure le sifflement lors du déclenchement de celles-ci.

Il se glisse par dessus de la soupape et est maintenu en place par un boulon.

Matière
Acier poudré RAL 3020.

Type
Avec boulon M8 pour tenir en place sur le tuyau.

Type	Code	Ød Ø mm	L1 Ø mm	L2 mm	Poids kg
76	CZFA000001	130	210	300	2.00
102	CZFA000002	162	210	300	2.80
127	CZFA000003	213	210	300	3.75
152	CZFA000004	265	210	300	5.00
203	CZFA000005	333	260	400	7.20

FA.Group_C.HVACCESS.2021.V4.0.FR

Support pour flexibles CZZW

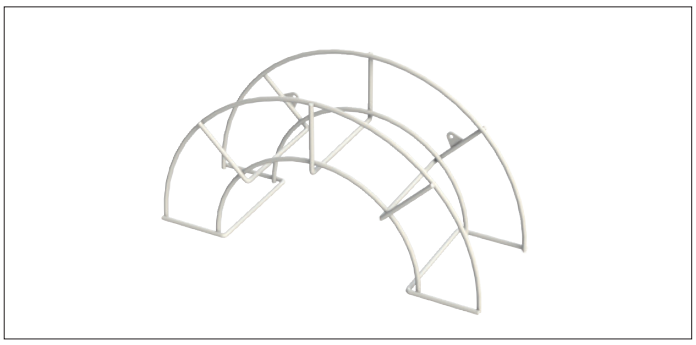

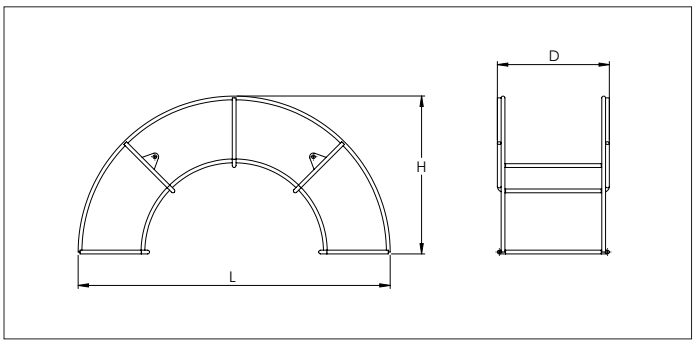

Support pour flexibles CZZW
A attacher au mur avec deux vis.

Il peut contenir un tuyau flexible de 10m en Ø38 ou 6 m en Ø50.

Matière
Acier avec revêtement plasitque.

Type
Pour tuyaux flexibles Ø38 & Ø50.

Code	L mm	H mm	D mm	Poids kg
CZZW000001	490	250	160	0.30

Panier à accessoires CZZX

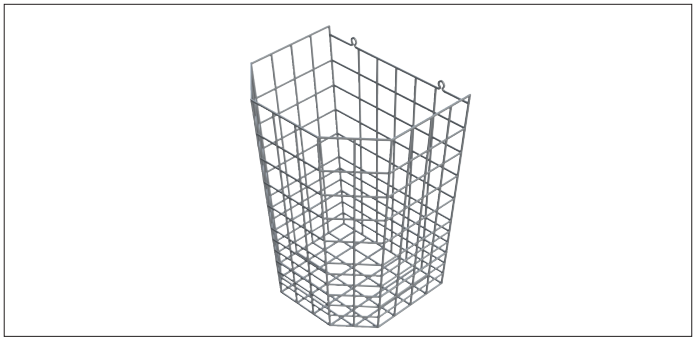

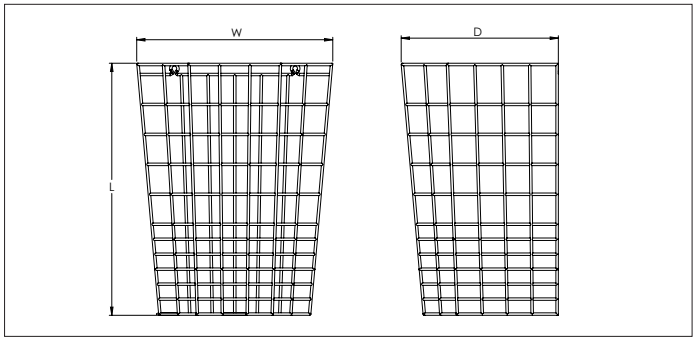

Panier à accessoires CZZX
A attacher au mur avec deux vis.

Il peut contenir les accessoires de nettoyage centralisé en Ø38 ou en Ø50.

Matière
Acier avec revêtement plasitque.

Type
Pour accessoires en Ø38 & Ø50.

Code	L mm	W mm	D mm	Poids kg
CZZX000001	360	320	240	0.50

FA.Group_C.HVACCESS.2021.V4.0.FR